Your Expert Partner for **Human Machine Interfaces**

アクチュエーター

44-745.60-10K1

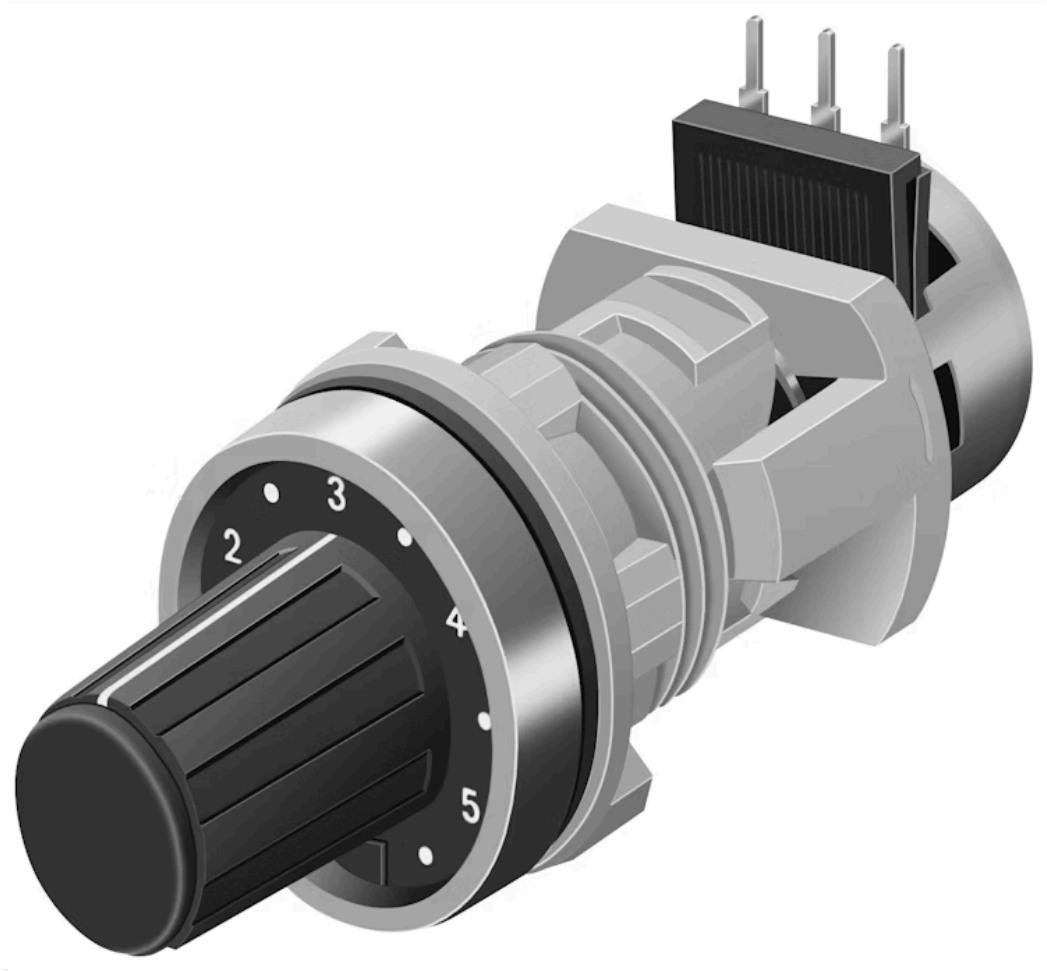

https://www.eao.com/p/44-745.60-10K1

お客様の製品:

44-745.60-10K1
アクチュエーター

前面

フロントベゼル 色:	マットグレー
フロントベゼル 材質:	プラスチック

取付け

取付けタイプ:	パネル実装

電気的特性

パワー (W):	0.4
スイッチング定格:	
抵抗:	10 kΩ

機械的特性

端子:	はんだ端子
重量:	0.03 kg

認証

REACH:	REACH compliant
RoHS:	RoHS compliant

その他

簡単な説明:	アクチュエーター, マットグレー, プラスチック, はんだ端子
ハウジング 材質:	プラスチック

製品属性:

ポテンショメーター付き

配線図:

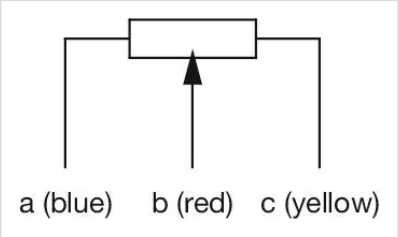

A = 青
B = 赤
C = 黄

マウントカットアウト:

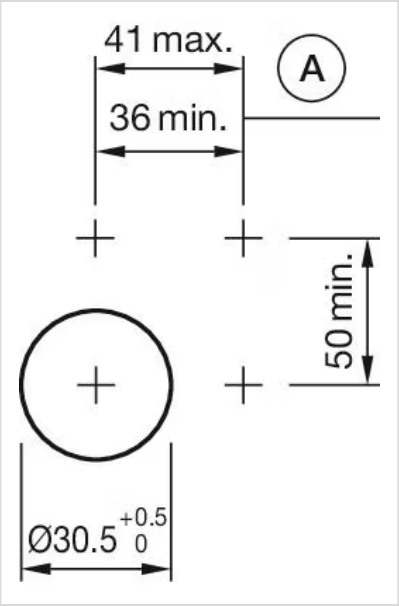

A = アライメントエイドの有効範囲

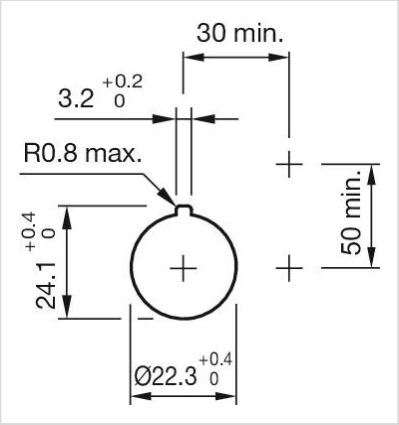
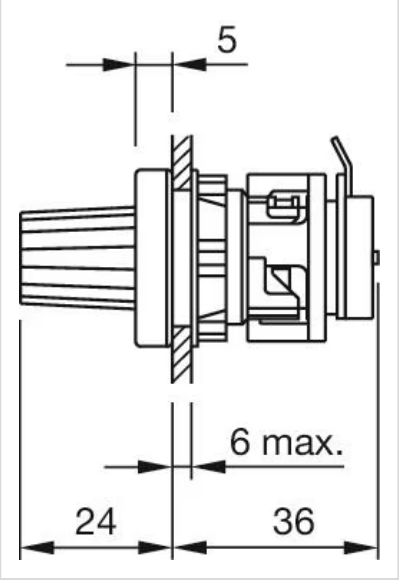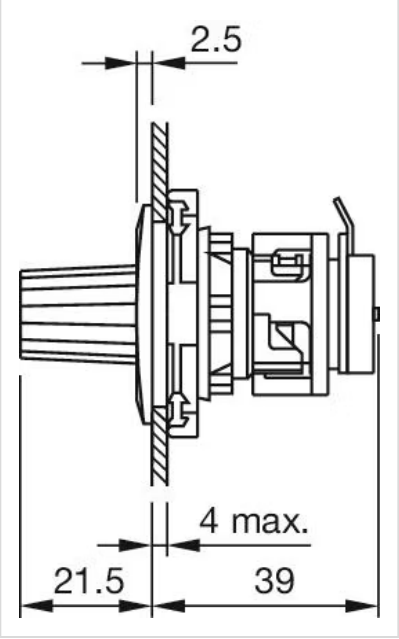
寸法図: