Your Expert Partner for **Human Machine Interfaces**

アクチュエーター

45-2134.4F10.000

https://www.eao.com/component/45-2134.4F10.00...

お客様の製品:

45-2134.4F10.000
アクチュエーター

前面

フロント寸法:	Ø 38 mm
フロント形状:	丸形
フロントベゼル 色:	サンドグレー
フロントベゼル 材質:	メタル

取付け

デザイン:	フラッシュ
取付け穴:	Ø 30.5 mm
取付けタイプ:	パネル実装

操作・表示部分

レンズ 色:	黒
レンズ 素材:	プラスチック
レンズ 照光:	非照光
レンズ 形状:	フラッシュ
レンズ 外観:	不透明

機械的特性

スイッチング動作:	オルタネイト
スイッチング方式:	スローメークスイッチングエレメント
機械的寿命:	操作回数10百万回
使用周波数:	最大 1 800/h

重量:	0.072 kg

周辺条件

IP前面保護等級:	IP66、IP67、IP69K
使用温度:	- 25 ° C ～ + 70 ° C
保存温度:	- 40 ° C ... + 80 ° C
耐衝撃性:	IEC 60068-2-27に準拠：正弦波半波 50 g / 11 ms
耐振動性:	IEC 60068-2-6に準拠：20 ～ 500 Hz: 5 g
耐候性:	IEC 60721に準拠した動作時：3K6, 3C3, 3S2, 3M6

認証

REACH:	REACH compliant
RoHS:	RoHS compliant

その他

簡単な説明:	アクチュエーター, Ø 30.5 mm, Ø 38 mm, フラッシュ, 非照光, 黒, プラスチック, 不透明, 丸形, サンドグレー, メタル, オルタネイト, IP66、IP67、IP69K
ハウジング 色:	銀
ハウジング 材質:	メタル
ヒント:	プッシュリリース
配線図:	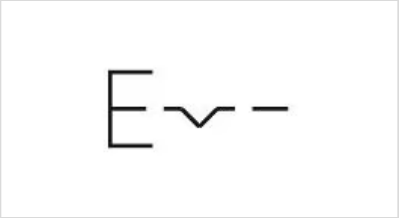
寸法図:	

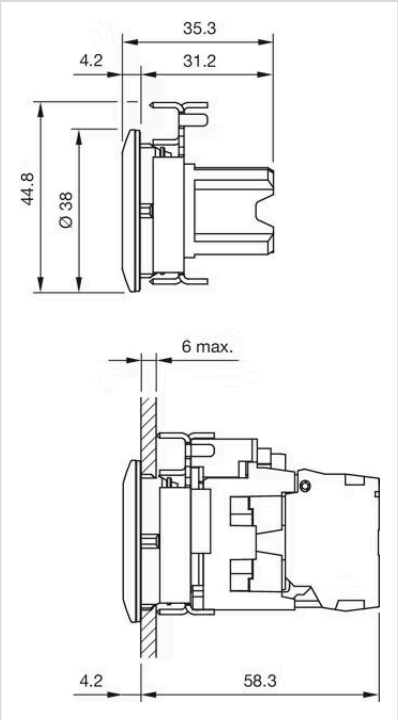
35.3
4.2
31.2
44.8
Ø 38
6 max.
4.2
58.3