Your Expert Partner for **Human Machine Interfaces**

アクチュエーター

45-2530.1810.000

https://www.eao.com/component/45-2530.1810.00...

お客様の製品:

45-2530.1810.000
アクチュエーター

前面

フロント寸法:	Ø 30 mm
フロント形状:	丸形
フロントベゼル 色:	黒
フロントベゼル 材質:	プラスチック

取付け

デザイン:	レイズド
取付け穴:	Ø 22.3 mm
取付けタイプ:	パネル実装

操作・表示部分

レンズ 色:	黒
レンズ 素材:	プラスチック
レンズ 照光:	非照光
レンズ 形状:	マッシュルームヘッド
レンズ 外観:	不透明

機械的特性

スイッチング動作:	オルタネイト
スイッチング方式:	スローメークスイッチングエレメント
リリースタイプ:	プルリリース
機械的寿命:	50万回操作

使用周波数:	最大 1 800/h
重量:	0.026 kg

周辺条件

IP前面保護等級:	IP66、IP67、IP69K
使用温度:	- 25 ° C ~ + 70 ° C
保存温度:	- 40 ° C ... + 80 ° C
耐衝撃性:	IEC 60068-2-27に準拠：正弦波半波 50 g / 11 ms
耐振動性:	IEC 60068-2-6に準拠：20 ~ 500 Hz: 5 g
耐候性:	IEC 60721に準拠した動作時：3K6, 3C3, 3S2, 3M6

認証

REACH:	REACH compliant
RoHS:	RoHS compliant

その他

簡単な説明:	アクチュエーター, Ø 22.3 mm, Ø 30 mm, マッシュルームヘッド, 非照光, 黒, プラスチック, 不透明, 丸形, 黒, プラスチック, オルタネイト, IP66、IP67、IP69K, プルリリース
ハウジング 色:	黒
ハウジング 材質:	プラスチック
配線図:	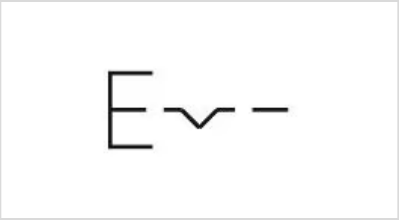

マウントカットアウト:

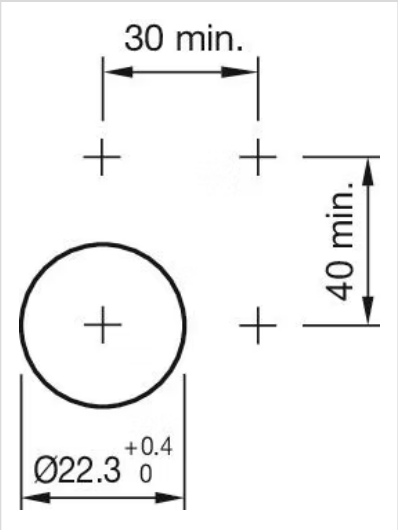
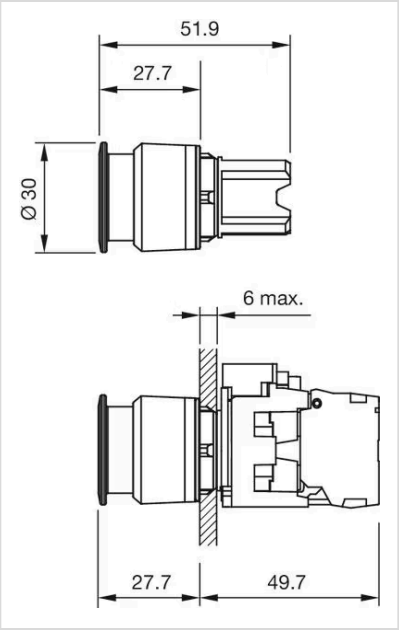
寸法図: