Your Expert Partner for **Human Machine Interfaces**

アクチュエーター

45-2C36.2920.000

https://www.eao.com/p/45-2C36.2920.000

お客様の製品:

45-2C36.2920.000
アクチュエーター

前面

フロント寸法:	Ø 40 mm
フロント形状:	丸形
フロントベゼル 色:	銀
フロントベゼル 材質:	メタル

取付け

取付けタイプ:	パネル実装

操作・表示部分

レンズ 色:	赤
レンズ 素材:	プラスチック
レンズ 照光:	非照光
レンズ 形状:	マッシュルームヘッド
レンズ 外観:	不透明

機械的特性

スイッチング動作:	オルタネイト
リリースタイプ:	ツイストリリース
機械的寿命:	操作回数30万回
使用周波数:	最大 600/h
重量:	0.097 kg

周辺条件

使用温度:	- 25 ° C ～ + 70 ° C
保存温度:	- 40 ° C ... + 80 ° C
耐衝撃性:	IEC 60068-2-27に準拠：正弦波半波 50 g / 11 ms
耐振動性:	IEC 60068-2-6に準拠：2 ～500 Hz: 5 g
耐候性:	IEC 60721に準拠した動作時：3K6, 3C3, 3S2, 3M6

認証

REACH:	REACH compliant
RoHS:	RoHS compliant

その他

簡単な説明:	アクチュエーター, Ø 40 mm, マッシュルームヘッド, 非照光, 赤, プラスチック, 不透明, 丸形, 銀, メタル, オルタネイト, ツイストリリース
寸法:	Ø 40 mm
ハウジング 色:	銀
ハウジング 材質:	メタル
製品属性:	時計回りにツイストロック解除
ヒント:	DIN EN ISO 13850およびEN 60204-1に準拠したアプリケーション

配線図:

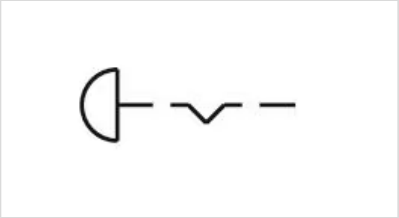

マウントカットアウト:

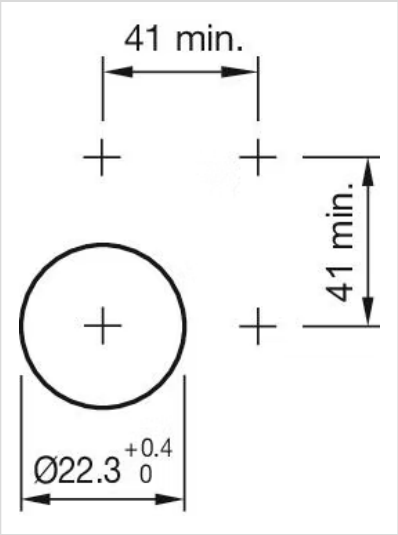
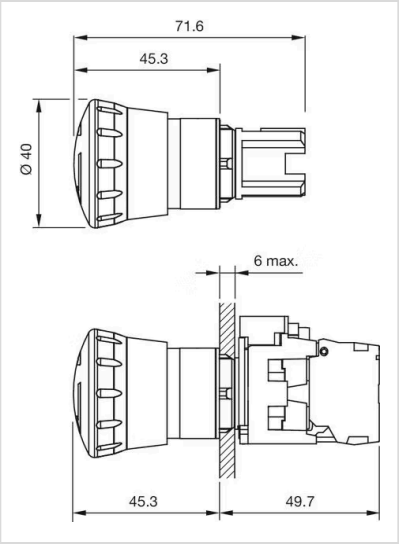
寸法図: