Your Expert Partner for **Human Machine Interfaces**

アクチュエーター

45-2D36.1820.000

https://www.eao.com/p/45-2D36.1820.000

お客様の製品:

45-2D36.1820.000
アクチュエーター

前面

フロント寸法:	Ø 34 mm
フロント形状:	丸形
フロントベゼル 色:	黒
フロントベゼル 材質:	プラスチック

取付け

取付けタイプ:	パネル実装

操作・表示部分

レンズ 色:	赤
レンズ 素材:	プラスチック
レンズ 照光:	照光用
レンズ 形状:	マッシュルームヘッド
レンズ 外観:	不透明

電気的特性

スイッチング定格:

機械的特性

スイッチング動作:	オルタネイト
リリースタイプ:	ツイストリリース
機械的寿命:	操作回数30万回

使用周波数:	最大 600/h
重量:	0.042 kg

周辺条件

使用温度:	- 25 ° C ～ + 70 ° C
保存温度:	- 40 ° C ... + 80 ° C
耐衝撃性:	IEC 60068-2-27に準拠：正弦波半波 50 g / 11 ms
耐振動性:	IEC 60068-2-6に準拠：2 ～500 Hz: 5 g
耐候性:	IEC 60721に準拠した動作時：3K6, 3C3, 3S2, 3M6

認証

REACH:	REACH compliant
RoHS:	RoHS compliant

その他

簡単な説明:	アクチュエーター, Ø 34 mm, マッシュルームヘッド, 照光用, 赤, プラスチック, 不透明, 丸形, 黒, プラスチック, オルタネイト, ツイストリリース
寸法:	Ø 34 mm
ハウジング 色:	黄
ハウジング 材質:	プラスチック
製品属性:	ツイストロック解除 反時計回り
ヒント:	DIN EN ISO 13850およびEN 60204-1に準拠したアプリケーション

配線図:

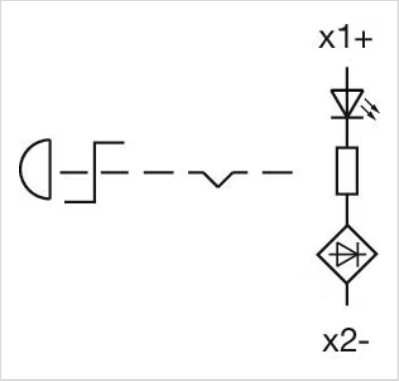

マウントカットアウト:

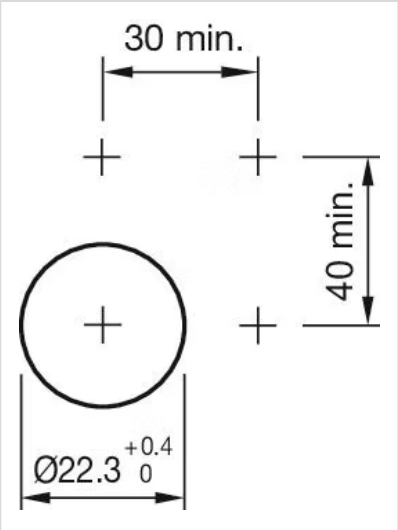
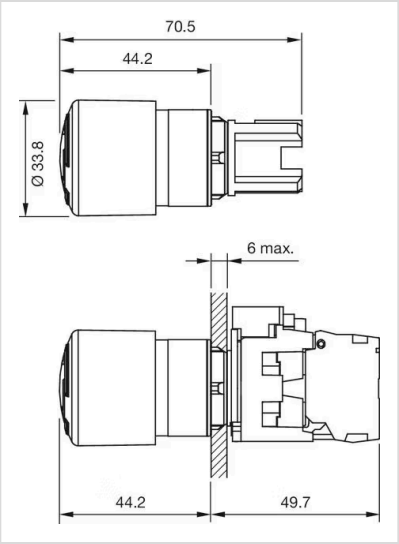
寸法図: