Your Expert Partner for **Human Machine Interfaces**

アクチュエーター

45-2F14.2010.000

https://www.eao.com/p/45-2F14.2010.000

お客様の製品:

45-2F14.2010.000
アクチュエーター

前面

フロント寸法:	Ø 29,5 mm
フロント形状:	丸形
フロントベゼル 色:	銀
フロントベゼル 材質:	メタル

取付け

デザイン:	レイズド
取付け穴:	Ø 22.3 mm
取付けタイプ:	パネル実装

操作・表示部分

レバー 色:	黒
レバー 材質:	プラスチック

電気的特性

スイッチング定格:

機械的特性

スイッチング動作:	モメンタリ
機械的寿命:	動作方向ごとに操作回数25万回
重量:	0.085 kg

周辺条件

IP前面保護等級:	IP65、IP67
使用温度:	- 25 ° C ～ + 70 ° C
保存温度:	- 40 ° C ... + 80 ° C
耐衝撃性:	IEC 60068-2-27に準拠：正弦波半波 50 g / 11 ms
耐振動性:	IEC 60068-2-6に準拠：10～500Hz: 5 g
耐候性:	IEC 60721に準拠した動作時：3K6, 3C3, 3S2, 3M6, 3B2

認証

REACH:	REACH compliant
RoHS:	RoHS compliant

その他

簡単な説明:	アクチュエーター, Ø 22.3 mm, Ø 29,5 mm, 黒, 丸形, 銀, メタル, モメンタリ, IP65、IP67
ハウジング 材質:	メタル
製品属性:	4ポジション、ロック可能
ヒント:	センターポジションのみロック可能

配線図:

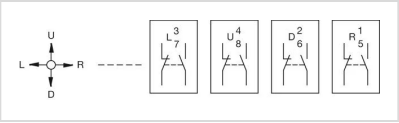

マウントカットアウト:

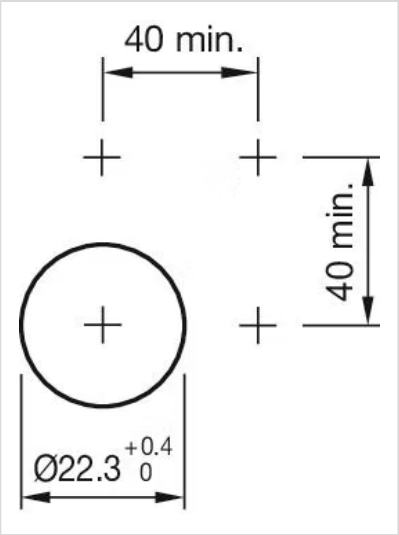
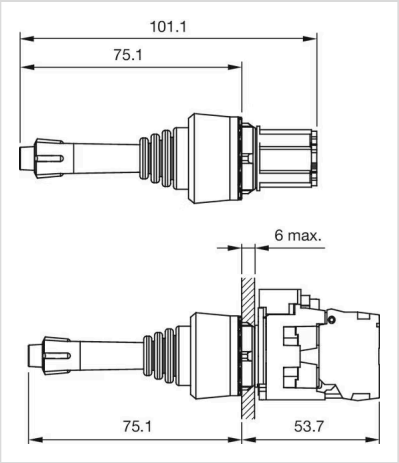
寸法図: