Your Expert Partner for **Human Machine Interfaces**

アクチュエーター

45-2J31.25T0.000

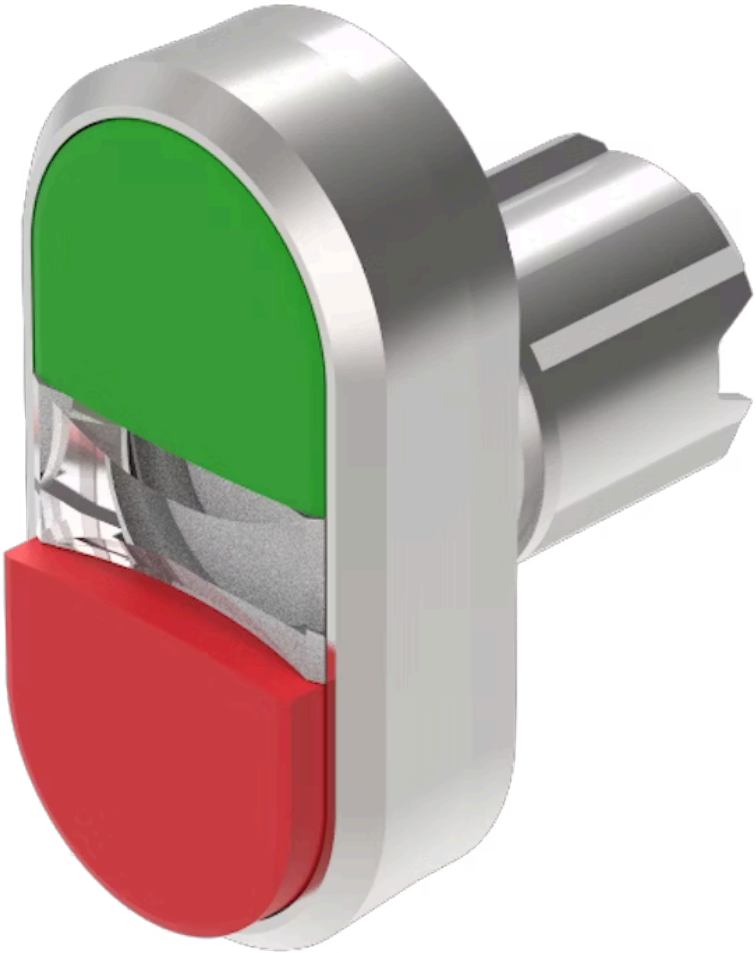

https://www.eao.com/p/45-2J31.25T0.000

お客様の製品:

45-2J31.25T0.000
アクチュエーター

前面

フロント寸法:	58 mm x 35 mm
フロント形状:	長方形
フロントベゼル 色:	銀
フロントベゼル 材質:	メタル

取付け

デザイン:	レイズド
取付け穴:	Ø 22.3 mm
取付けタイプ:	パネル実装

操作・表示部分

レンズ 色:	緑-赤
レンズ 素材:	プラスチック
レンズ 照光:	非照光
レンズ 形状:	フラッシュ
レンズ 外観:	不透明
レンズ 種類:	レイズド フロントベゼルより上

電気的特性

スイッチング定格:

機械的特性

スイッチング動作:	モメンタリ
スイッチング方式:	スローメークスイッチングエレメント
機械的寿命:	操作回数200万回
使用周波数:	最大 3 600/h
重量:	0.068 kg

周辺条件

IP前面保護等級:	IP66、IP67、IP69K
使用温度:	- 25 ° C ～ + 70 ° C
保存温度:	- 40 ° C ... + 80 ° C
耐衝撃性:	IEC 60068-2-27に準拠：正弦波半波 50 g / 11 ms
耐振動性:	IEC 60068-2-6に準拠：10～500Hz: 5 g
耐候性:	IEC 60721に準拠した動作時：3K6, 3C3, 3S2, 3M6, 3B2

認証

REACH:	REACH compliant
RoHS:	RoHS compliant

その他

簡単な説明:	アクチュエーター, Ø 22.3 mm, 58 mm x 35 mm, フラッシュ, 非照光, 緑-赤, プラスチック, 不透明, 長方形, 銀, メタル, モメンタリ, IP66、IP67、IP69K
ハウジング 色:	銀
ハウジング 材質:	メタル
配線図:	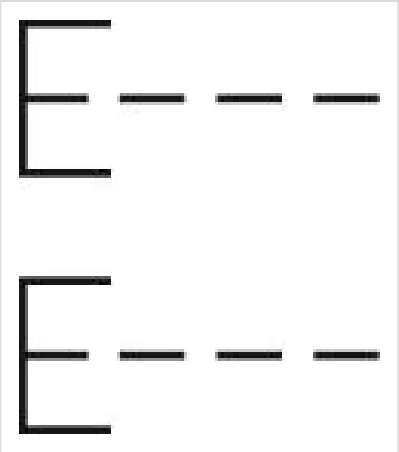

コンポーネント レイアウト:

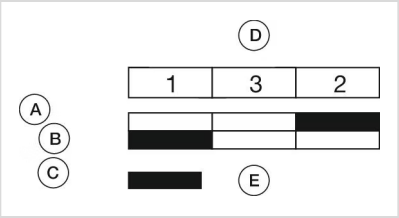

A = スイッチ機能
B = 緑（白）のボタンが押された状態
C = 赤（黒）ボタンが押された状態
D = スイッチエレメントの配置はフロントアダプターの指定に対応
E = スイッチエレメントがアクチュエーターされた状態

マウントカットアウト:

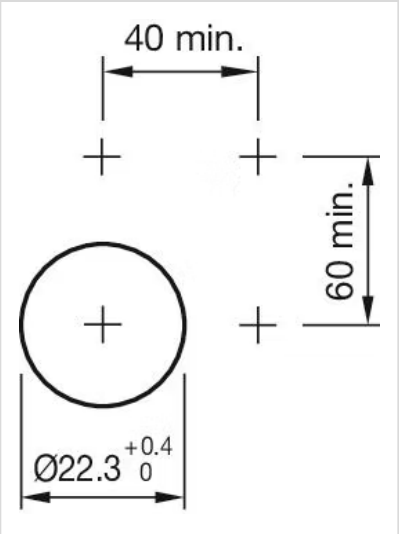
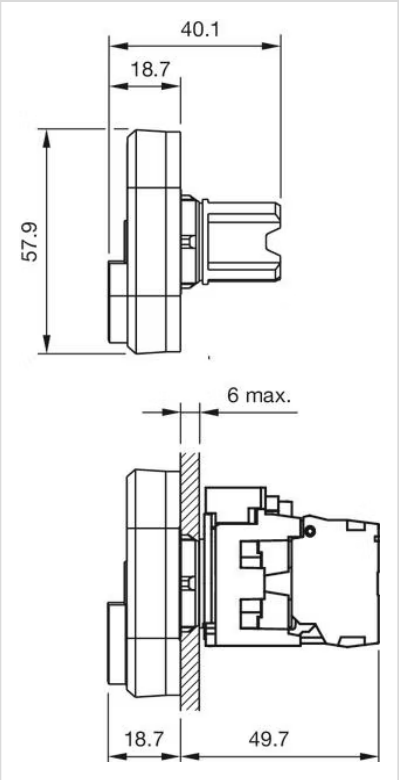
寸法図: