Your Expert Partner for **Human Machine Interfaces**

アクチュエーター

45-2T07.4FH0.000

https://www.eao.com/p/45-2T07.4FH0.000

お客様の製品:

45-2T07.4FH0.000
アクチュエーター

前面

フロント寸法:	Ø 38 mm
フロント形状:	丸形
フロントベゼル 色:	サンドグレー
フロントベゼル 材質:	メタル

取付け

デザイン:	レイズド
取付け穴:	Ø 22.3 mm
取付けタイプ:	パネル実装

操作・表示部分

レンズキャップ 色:	緑
レンズキャップ 材質:	プラスチック
レンズキャップ 形状:	フラッシュ
レンズキャップ 視覚効果:	透明
照光 色:	緑

電気的特性

スイッチング定格:

機械的特性

重量:	0.08 kg

周辺条件

IP前面保護等級:	IP66、IP67、IP69K
使用温度:	- 25 ° C ～ + 70 ° C
保存温度:	- 40 ° C ... + 80 ° C
耐衝撃性:	IEC 60068-2-27に準拠：正弦波半波 50 g / 11 ms
耐振動性:	IEC 60068-2-6に準拠：2 ～500 Hz: 5 g
耐候性:	IEC 60721に準拠した動作時：3K6, 3C3, 3S2, 3M6

認証

REACH:	REACH compliant
RoHS:	RoHS compliant

その他

簡単な説明:	アクチュエーター, Ø 22.3 mm, Ø 38 mm, 丸形, サンドグレー, メタル, IP66、IP67、IP69K, 緑
ハウジング 材質:	メタル
ヒント:	フロントパネル 厚さ 1 ～ 6 mm
配線図:	

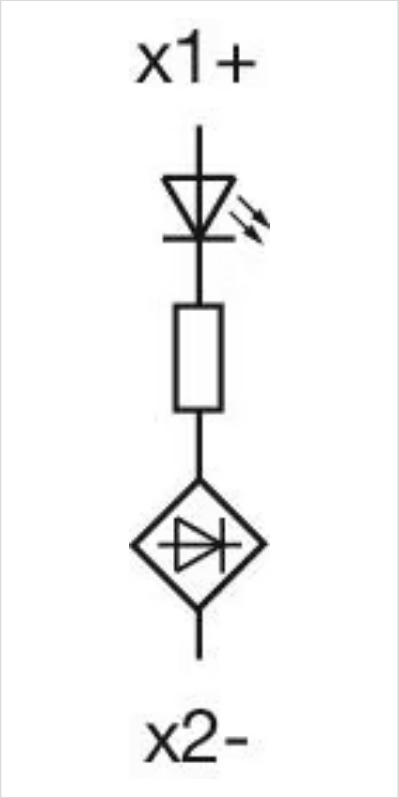
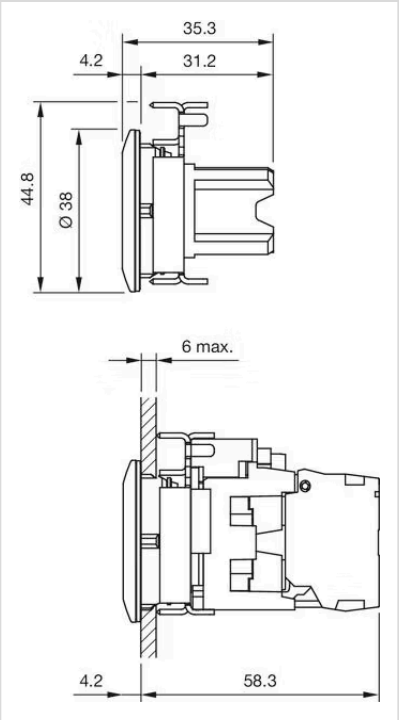
寸法図: