Your Expert Partner for **Human Machine Interfaces**

スイッチングエレメント

45-311.1X10

https://www.eao.com/p/45-311.1X10

お客様の製品:

45-311.1X10
スイッチングエレメント

取付け

コンポーネント 取付けタイプ:	フロントマウント

電気的特性

スイッチング電圧とスイッチング電流:

AC-12						
電圧	24 V	48 V	110 V	230 V	400 V	500 V
電流	10 A	10 A	10 A	8 A	6 A	10 A
AC-15						
電圧	24 V	48 V	110 V	230 V	400 V	500 V
電流	6 A	6 A	6 A	4 A	3 A	1.4 A
DC-12						
電圧	24 V	48 V	110 V	230 V	400 V	500 V
電流	10 A	5 A	2.5 A	1 A	0.3 A	0.2 A
DC-13						
電圧	24 V	48 V	110 V	230 V	400 V	500 V
電流	3 A	1.5 A	0.7 A	0.3 A	0.1 A	0.07 A

接点:	1 NO
接点の信頼性:	1,000万回のスイッチング動作で1回の接触不良 (5 V、 1 mA) 1億回のスイッチング動作につき1回の接点不良 (17 V、 5 mA)
絶縁電圧:	定格電圧 500 V
サージ電圧耐性:	定格電圧 6 kV
スイッチング定格:	500 V AC @ 10 A
汚染度:	3
規格:	スイッチは、「低電圧スイッチングデバイスの規格」EN IEC 60947-5-1に準拠
熱電流 **Ith:**	10 A 連続操作、周囲温度が規定の最大値を超えない場合の最大許容電流

機械的特性

端子:	ねじ端子
接点 材質:	金
スイッチング方式:	スローメークスイッチングエレメント

スイッチングシステム:	ダブルブレーク、スローメイクのスイッチングエレメントは、ノーマルオープンまたはノーマルクローズの接点が装備されています。ノーマルクローズ接点は強制開離されます。 各ホルダーに最大6個のスイッチングエレメントを付けることができます。 NC接点は、アクチュエータを切り離すと自動的に開きます。納品時は接点が開いている状態（＝安全状態）です。 アクチュエータに接点ブロックをはめ込み、初めて作動させたときに、作動（＝非動作指令装置のNC接点が閉じていること）します。
機械的寿命:	操作回数10百万回
締め付けトルク:	0.8 ～ 0.9 Nm
使用周波数:	最大 3 600/h
端子詳細 **1:**	ソリッド 2 x (1.0 ～ 1.5mm^2) - エンドスリーブ付き 2 x (0.5 ～ 0.75 mm^2)
端子詳細 **2:**	細径撚り線 - エンドスリーブなし 2 x (0.5 ～ 0.75 mm^2) - エンドスリーブなし 2 x (0.5 ～ 1.5 mm^2) - 補助接点用AWGケーブル用 2 x (18 ～ 14)
電線断面図:	ソリッド 2 x (1.0 ～ 1.5mm^2) - エンドスリーブ付き 2 x (0.5 ～ 0.75 mm^2) 細径撚り線 - エンドスリーブなし 2 x (0.5 ～ 0.75 mm^2) - エンドスリーブ付き 2 x (0.5 ～ 1.5 mm^2) - 補助接点用AWGケーブル用 2 x (18 ～ 14)
重量:	0.01 kg

周辺条件

IP保護等級:	IP20 端子, IP40 ハウジング
使用温度:	- 25 ° C ～ + 70 ° C
保存温度:	- 40 ° C … + 80 ° C
耐衝撃性:	IEC 60068-2-27に準拠：正弦波半波 50 g / 11 ms
耐振動性:	IEC 60068-2-6に準拠：2 ～500 Hz: 5 g
耐候性:	IEC 60721に準拠した動作時：3K6, 3C3, 3S2, 3M6

認証

認証:	CCC, CSA, UL
準拠:	CE, UKCA
REACH:	REACH compliant
RoHS:	RoHS compliant

その他

簡単な説明:

スイッチングエレメント, スローメークスイッチングエレメント, 500 V AC @ 10 A, 金, 1 NO, ねじ端子, フロントマウント

製品属性:	フロントマウント
接点 タイプ:	シングル

配線図:

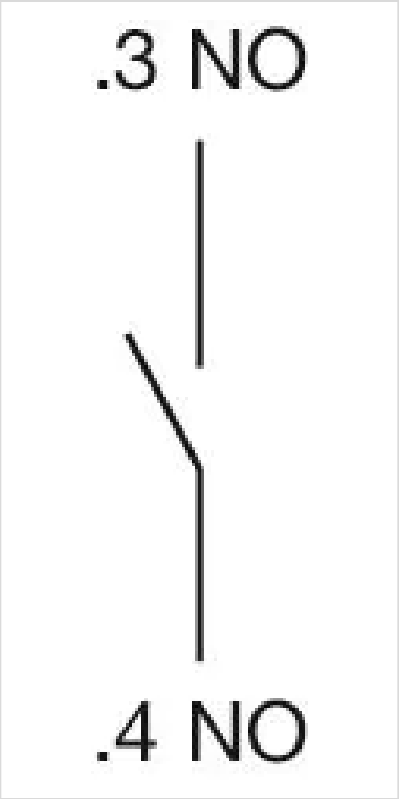

寸法図:

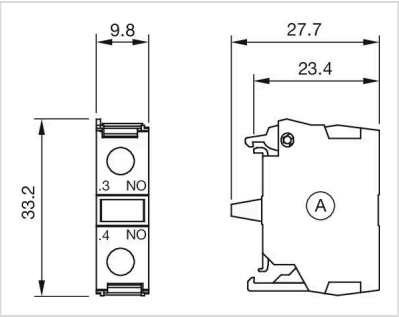

A = ねじ端子
部品番号45-311.1Z10、45-311.1X10用