Your Expert Partner for **Human Machine Interfaces**

照光エレメント

45-320.1J11

https://www.eao.com/p/45-320.1J11

お客様の製品:

45-320.1J11
照光エレメント

取付け

コンポーネント 取付けタイプ:	フロントマウント

操作・表示部分

照光 色:	青

電気的特性

定格電圧:	6 - 24 V AC/DC
サージ電圧耐性:	4 kV
Lumi. 輝度:	280 - 710 mcd

機械的特性

端子:	ねじ端子
端子詳細 **1:**	ソリッド 2 x (1.0 ~ 1.5mm^2) - エンドスリーブ付き 2 x (0.5 ~ 0.75 mm^2)
端子詳細 **2:**	細径撚り線 - エンドスリーブなし 2 x (0.5 ~ 0.75 mm^2) - エンドスリーブなし 2 x (0.5 ~ 1.5 mm^2) - 補助接点用AWGケーブル用 2 x (18 ~ 14)
重量:	0.008 kg

認証

REACH:	REACH compliant
RoHS:	RoHS compliant

その他

簡単な説明:　照光エレメント, ねじ端子, 青, 6 - 24 V AC/DC, フロントマウント

配線図:

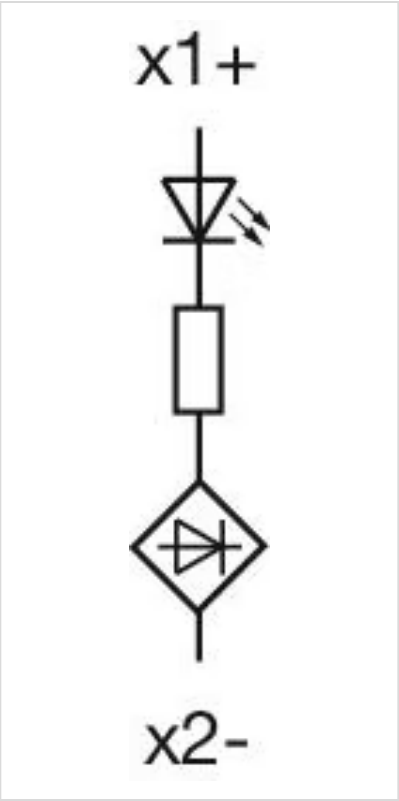
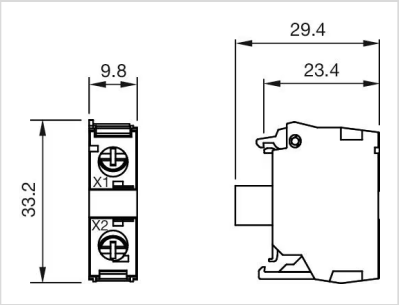
寸法図: