Your Expert Partner for **Human Machine Interfaces**

接続部品

45-
50F.2900

https://www.eao.com/component/45-50F.2900/ja/...

お客様の製品:

45-50F.2900
接続部品

前面

色:	黒

機械的特性

重量:	0.001 kg

周辺条件

IP保護等級:	IP66、IP67、IP69K

その他

簡単な説明:	接続部品, プラスチック, 黒
タイトル アクセサリー:	接続部品
素材:	プラスチック
製品属性:	2つのエンクロージャーの接続用、六角ナット付き

寸法図:

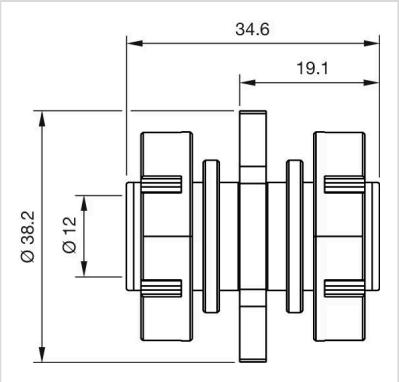

部品番号45-50F.2900用