Your Expert Partner for **Human Machine Interfaces**

保護カバー

45-545.1K00

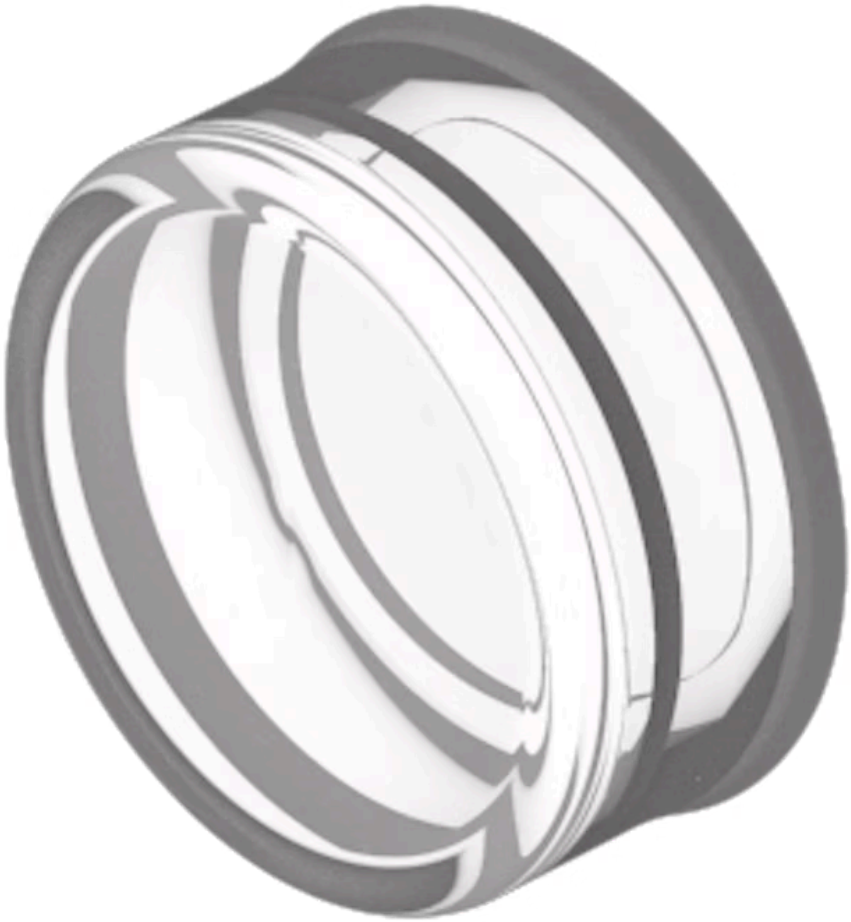

https://www.eao.com/p/45-545.1K00

お客様の製品:

45-545.1K00
保護カバー

前面

色:	カラーレス

機械的特性

重量:	0.008 kg

その他
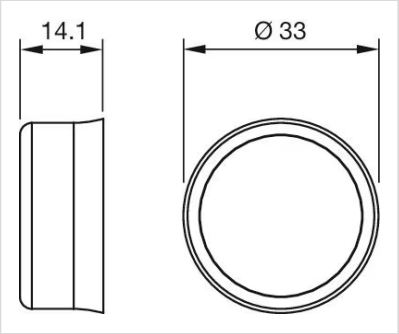
簡単な説明:	保護カバー, シリコン, 透明, カラーレス
タイトル アクセサリー:	保護カバー
素材:	シリコン
製品属性:	フラッシュレンズ用
外観:	透明
寸法図:	部品番号45-545.1K00用