Your Expert Partner for **Human Machine Interfaces**

アクチュエーター

51-041.006

https://www.eao.com/p/51-041.006

お客様の製品:

51-041.006
アクチュエーター

前面

フロント寸法:	24 mm x 18 mm
フロント形状:	長方形

取付け

デザイン:	レイズド
取付けタイプ:	パネル実装

電気的特性

スイッチング電圧とスイッチング電流:	42 VDCで100 mA
スイッチング定格:	
電気強度:	2500 VAC、50 Hz、1分間 全端子-アース間 IEC 61058-1、 part 15に準拠

機械的特性

端子:	ユニバーサル端子, 2 x 0.5 mm
締め付けトルク:	フィキシングナット 最大 0.5 Nm
重量:	0.005 kg

周辺条件

IP前面保護等級:	IP65、DIN EN 60529に準拠
使用温度:	- 25 °C ～ + 55 °C、ブロックとして取り付け、熱が自由に逃げることを確認
保存温度:	- 40 ° C ... + 85 ° C
耐衝撃性:	10 ～ 500 Hz、振幅 1.5 mm p-p（IEC 60068-2-6に準拠）

認証

REACH:	REACH compliant
RoHS:	RoHS compliant

その他

簡単な説明:	アクチュエーター, 24 mm x 18 mm, 長方形, ユニバーサル端子, 2 x 0.5 mm, IP65、DIN EN 60529に準拠
内部寸法:	21,5 mm x 15,3 mm
ハウジング 色:	黒
配線図:	

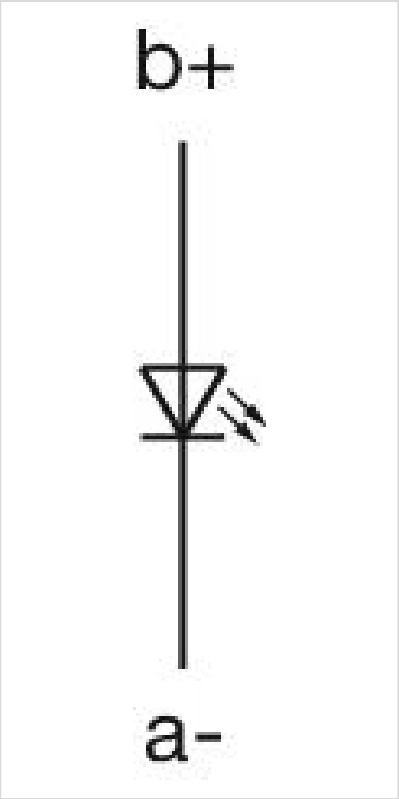

コンポーネント レイアウト:

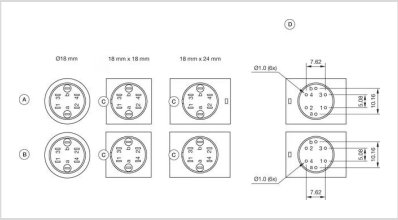

A = ユニバーサル端子（背面）
B = プラグイン端子（背面）
C = 逆回転阻止装置
D = 穴あけ配列（コンポーネント側）

マウントカットアウト:

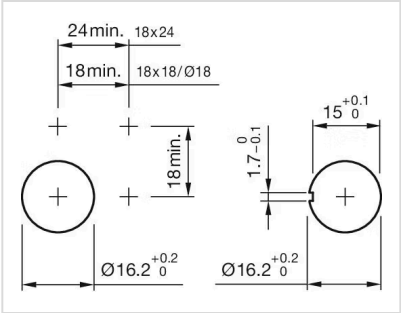

寸法図:

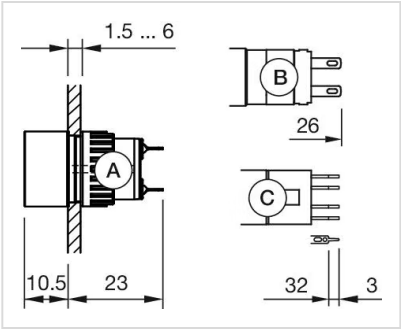

A = 半田端子
B = プラグイン端子 2.8 mm x 0.5 mm
C = ユニバーサル端子 2.0 mm x 0.5 mm