Your Expert Partner for **Human Machine Interfaces**

アクチュエーター

61-0020.02

https://www.eao.com/p/61-0020.02

お客様の製品:

61-0020.02
アクチュエーター

前面

フロント寸法:	18 mm
フロント形状:	スクエア
フロントベゼル 色:	黒
フロントベゼル 材質:	プラスチック

取付け

取付け穴:	Ø 16 mm
取付けタイプ:	パネル実装

電気的特性

スイッチング定格:	

機械的特性

端子:	プラグイン端子, 2.8 x 0.5 mm
締め付けトルク:	最大 0.5 Nm
重量:	0.005 kg

周辺条件

IP保護等級:	IP40背面（EN IEC 60529に準拠, IP67前面保護等級、EN IEC 60529に準拠
使用温度:	- 25 ° C ~ + 55 ° C
保存温度:	- 40 ° C ... + 85 ° C

認証

REACH:	REACH compliant
RoHS:	RoHS compliant

その他

簡単な説明:	アクチュエーター, Ø 16 mm, 18 mm, スクエア, 黒, プラスチック, プラグイン端子, 2.8 x 0.5 mm
寸法:	18 mm x 18 mm
内部寸法:	15,3 mm x 15,3 mm
ハウジング 色:	黒
ハウジング 材質:	プラスチック、UL 94 V0準拠、自己消火性

配線図:

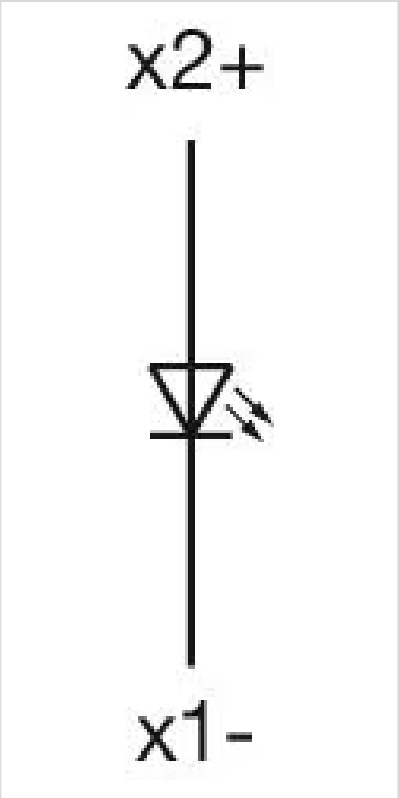

マウントカットアウト:

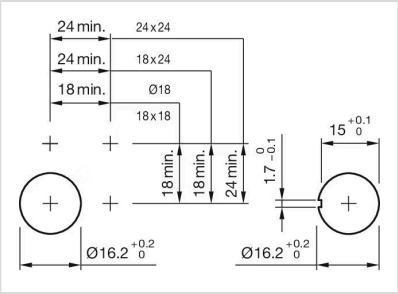
24 min.
24x24
24 min.
18x24
18 min.
Ø18
18x18
18 min.
18 min.
24 min.
1.7 0 −0.1
15 +0.1 0
Ø16.2 +0.2 0
Ø16.2 +0.2 0

寸法図:

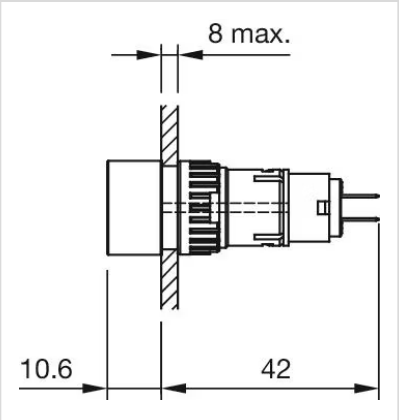
8 max.
10.6
42