Your Expert Partner for **Human Machine Interfaces**

アクチュエーター

61-3440.4/8

https://www.eao.com/p/61-3440.4/8

お客様の製品:

61-3440.4/8
アクチュエーター

取付け

取付けタイプ:	パネル実装

操作・表示部分

レンズ 色:	グレー
レンズ 素材:	プラスチック
レンズ 照光:	非照光
レンズ 形状:	マッシュルームヘッド
レンズ 外観:	不透明

機械的特性

スイッチング動作:	オルタネイト
リリースタイプ:	ツイストリリース
締め付けトルク:	最大 0.5 Nm
重量:	0.02 kg

周辺条件

使用温度:	- 25 ° C ~ + 55 ° C

認証

REACH:	REACH compliant
RoHS:	RoHS compliant

その他

簡単な説明:	アクチュエーター, マッシュルームヘッド, 非照光, グレー, プラスチック, 不透明, オルタネイト, ツイストリリース
ハウジング 色:	グレー
ハウジング 材質:	プラスチック
マーキング:	Arrows
製品属性:	時計回りにツイストロック解除

配線図:

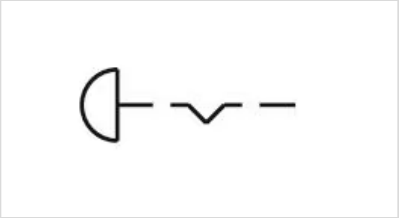

マウントカットアウト:

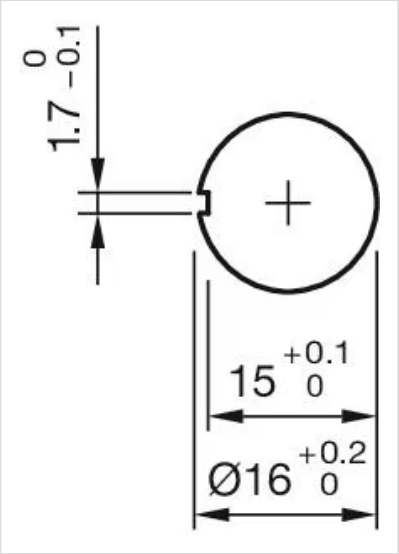

寸法図:

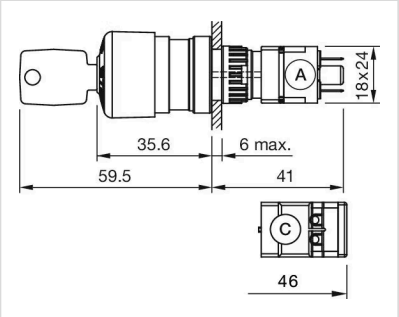

A = プラグイン端子 2.8 mm x 0.5 mm
C = ねじ端子