Your Expert Partner for **Human Machine Interfaces**

スイッチングエレメント

61-8755.37

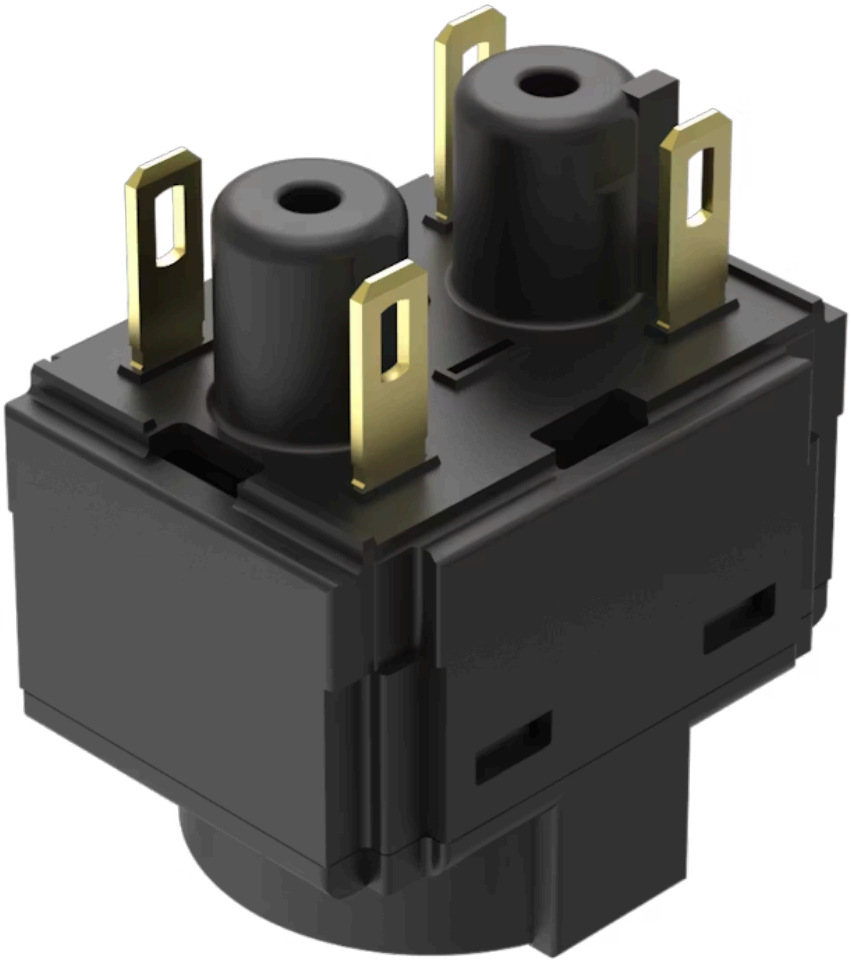

https://www.eao.com/component/61-8755.37/ja/s...

お客様の製品:

61-8755.37
スイッチングエレメント

電気的特性

スイッチング電圧とスイッチング電流:	スイッチ定格 AC 金接点 サービスカテゴリ AC-15 EN IEC 60947-5-1に準拠 電圧 50 VAC 電流 0.5 A スイッチ定格 DC 金接点 サービスカテゴリDC-13 EN IEC 60947-5-1に準拠 電圧 50 VDC 電流 0.1 A
接点:	2 NC
順電圧:	
定格動作電圧 **Ue:**	50 VAC / DC、EN / IEC 60947-5-1に準拠
定格インパルス耐電圧 **Uimp:**	0.8 kV, EN / IEC 60947-5-1に準拠
定格絶縁電圧 **Ui:**	320 VAC、EN / IEC 60947-5-1に準拠
推奨最低動作データ:	電圧 10 VAC/DC 電流 2 mA
スイッチング定格:	50 V AC/DC @ 0,3 A
汚染度:	3、EN IEC 60947-1に準拠
規格:	スイッチは、「低電圧スイッチングデバイスの規格」EN IEC 60947-5-1に準拠
熱電流 **Ith:**	3 A

機械的特性

端子:	プラグイン端子, 2.8 x 0.5 mm
接点 材質:	金
スイッチング方式:	スローメークスイッチングエレメント
スイッチング ポジション:	2ポジション
電線断面図:	1芯（フレキシブル）: 0.5 ~ 0.75 mm^2 1芯 （スーパーフレキシブル）: 0.5 mm^2

1芯（硬め）: 0.5 ～ 1.5 mm^2
2芯（フレキシブル）0.5 ～ 0.75 mm^2
2芯（スーパーフレキシブル） 0.5 mm^2
2芯（硬め）0.5 ～ 1.5 mm^2

重量:	0.008 kg

周辺条件

使用温度:	- 25 ° C ～ + 55 ° C
耐候性:	耐湿性、周期性：96時間、+ 25 °C /97 %、+ 55 °C /93 %相対湿度、EN IEC 60068-2-30に準拠 耐湿性、定常状態。56日、+ 40 °C / 93 %相対湿度、EN IEC 60068-2-78に準拠 急激な温度変化：100サイクル、-40 °C ～ + 80 °C、EN / IEC 60068-2-14に準拠

認証

認証:	CB (IEC 61058-1), CQC, CSA, DNV, ENEC (EN 61058-1), UL, VDE
準拠:	CE, UKCA, 2011 / 65 / EC (RoHS), 2014 / 35 / EU (LVD)
REACH:	REACH compliant
RoHS:	RoHS compliant

その他

簡単な説明:	スイッチングエレメント, スローメークスイッチングエレメント, 50 V AC/DC @ 0,3 A, 金, 2 NC, プラグイン端子, 2.8 x 0.5 mm
素材:	プラスチック、UL 94 V0に準拠
配線図:	

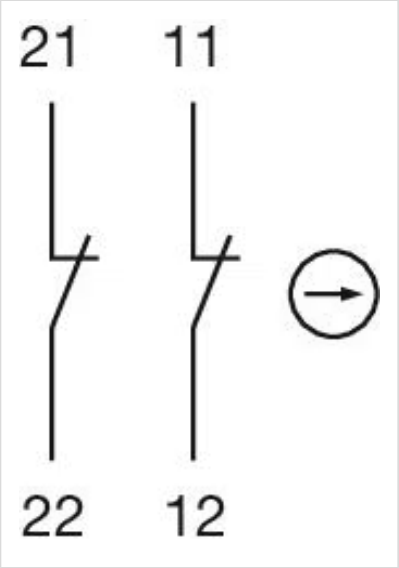

コンポーネント レイアウト:

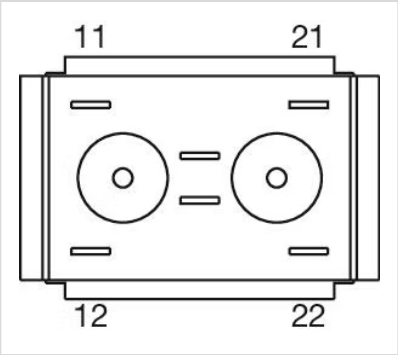
11
21
12
22