Your Expert Partner for **Human Machine Interfaces**

ブラインドプラグ

61-9452.0

https://www.eao.com/p/61-9452.0

お客様の製品:

61-9452.0
ブラインドプラグ

前面

色:	黒

取付け

取付け穴:	21 mm x 27 mm

機械的特性

重量:	0.006 kg

その他

簡単な説明:	ブラインドプラグ, 30 mm x 24 mm, 21 mm x 27 mm, プラスチック, 黒
タイトル アクセサリー:	ブラインドプラグ
寸法:	30 mm x 24 mm
素材:	プラスチック
マウントカットアウト:	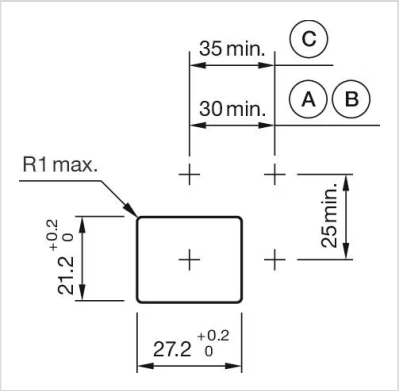 A = はんだ/プラグイン端子 2.8 mm x 0.5 mm B = 半田端子接続 C = ねじ端子接続

寸法図:
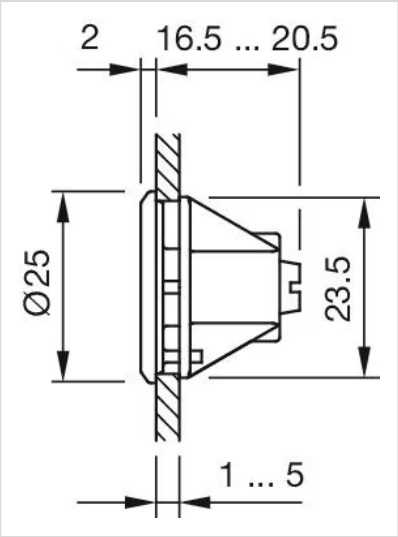
部品番号 61-9453.0 用