Your Expert Partner for **Human Machine Interfaces**

照光エレメント

70-820.2S

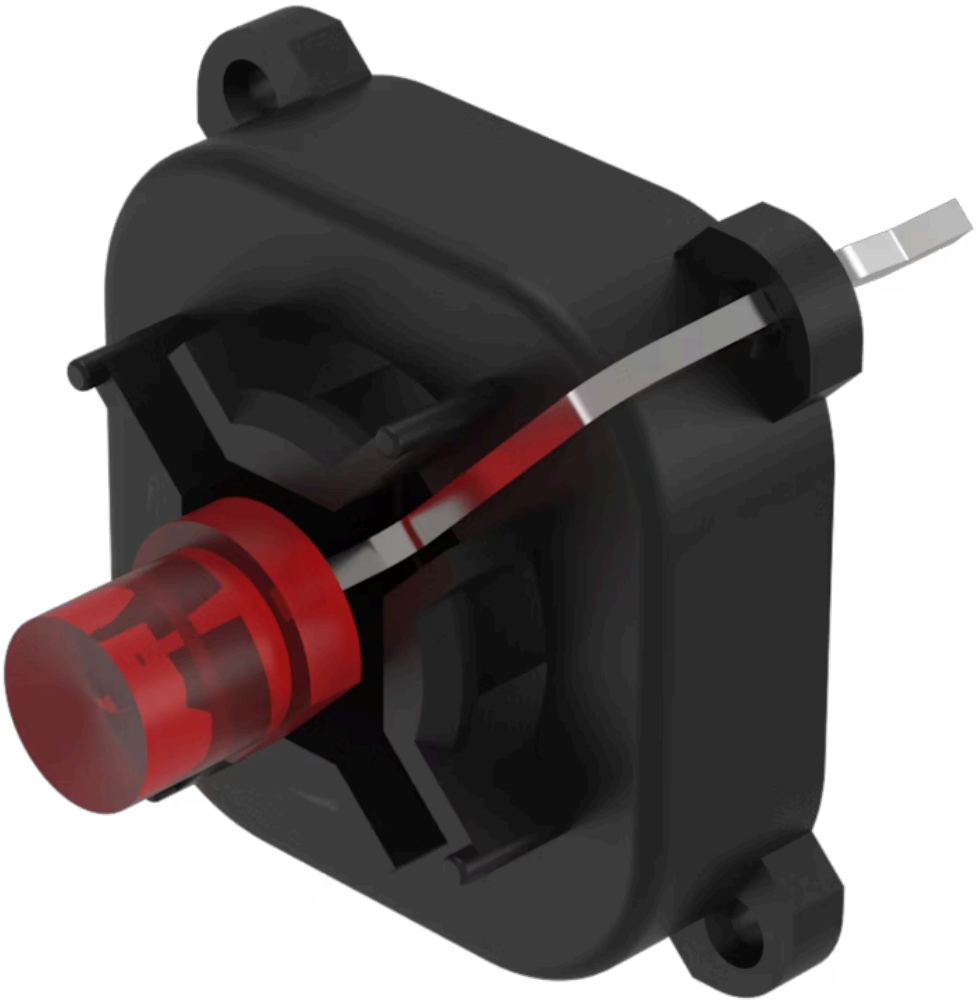

https://www.eao.com/p/70-820.2S

お客様の製品:

70-820.2S
照光エレメント

操作・表示部分

照光 色:	赤

電気的特性

定格電圧:	2 DC
Lumi. 輝度:	160 mcd

機械的特性

端子:	PCBターミナル
重量:	0.001 kg

認証

REACH:	REACH compliant
RoHS:	RoHS compliant

その他

簡単な説明:	照光エレメント, 赤, シングルLED, 2 DC, PCBターミナル
照光の種類:	シングルLED
ヒント:	LEDに使用する直列抵抗は、お客様が決定する必要があります。
配線図:	

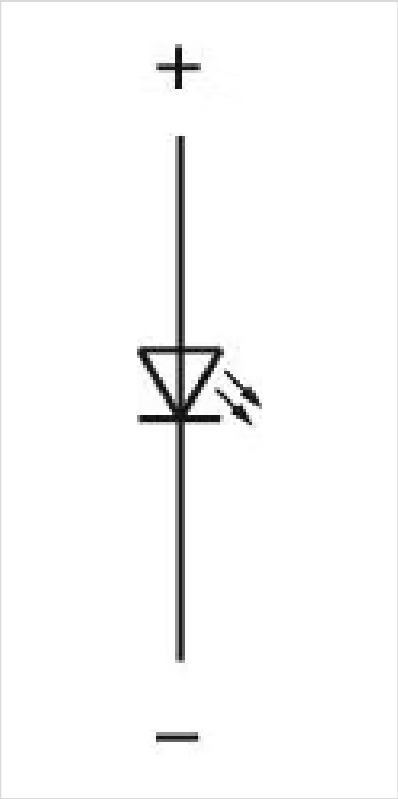

コンポーネント レイアウト:

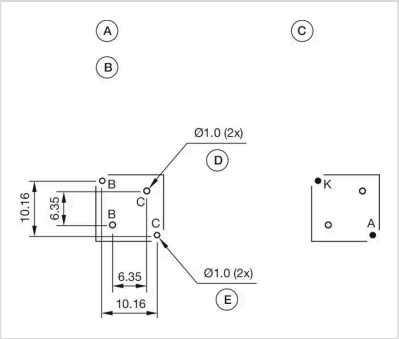

A = インジケータ・ライト・エレメント
B = 単一LED
C = 穴あけ配列（部品側）
D = 位置決めピン用の穴（非金属製
E = LED用穴
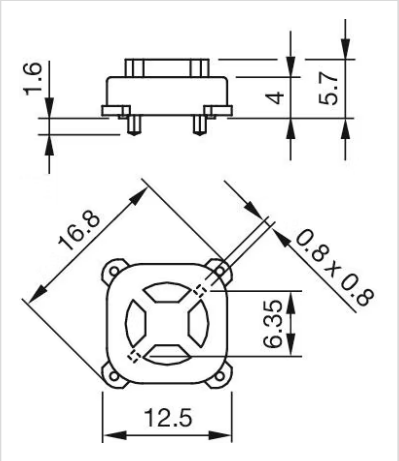
寸法図: