Your Expert Partner for **Human Machine Interfaces**

# ディスタンスキャップ

70-911.0

https://www.eao.com/p/70-911.0

お客様の製品:

# 70-911.0
# ディスタンスキャップ

## 機械的特性

| | |
|---|---|
| **重量:** | 0.001 kg |

## その他
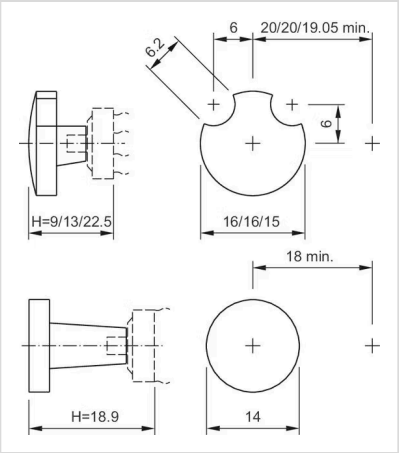
| | |
|---|---|
| **簡単な説明:** | ディスタンスキャップ, 13 mm |
| **タイトル アクセサリー:** | ディスタンスキャップ |
| **寸法:** | 13 mm |
| **製品属性:** | LED用リセス2個 |
| **寸法図:** | |