Your Expert Partner for **Human Machine Interfaces**

ディスタンスキャップ

70-912.0

https://www.eao.com/p/70-912.0

お客様の製品:

70-912.0
ディスタンスキャップ

機械的特性

重量:	0.001 kg

その他
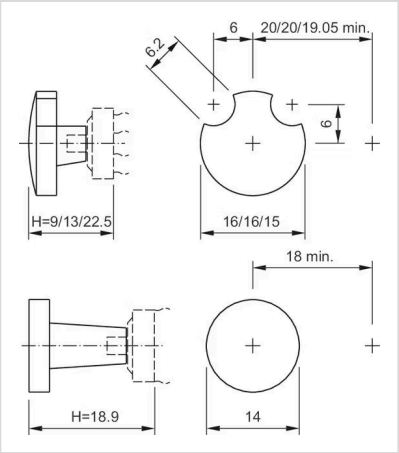
簡単な説明:	ディスタンスキャップ, 22.5 mm
タイトル アクセサリー:	ディスタンスキャップ
寸法:	22.5 mm
製品属性:	LED用リセス2個
寸法図: