Your Expert Partner for **Human Machine Interfaces**

アクチュエーター

704.006.718

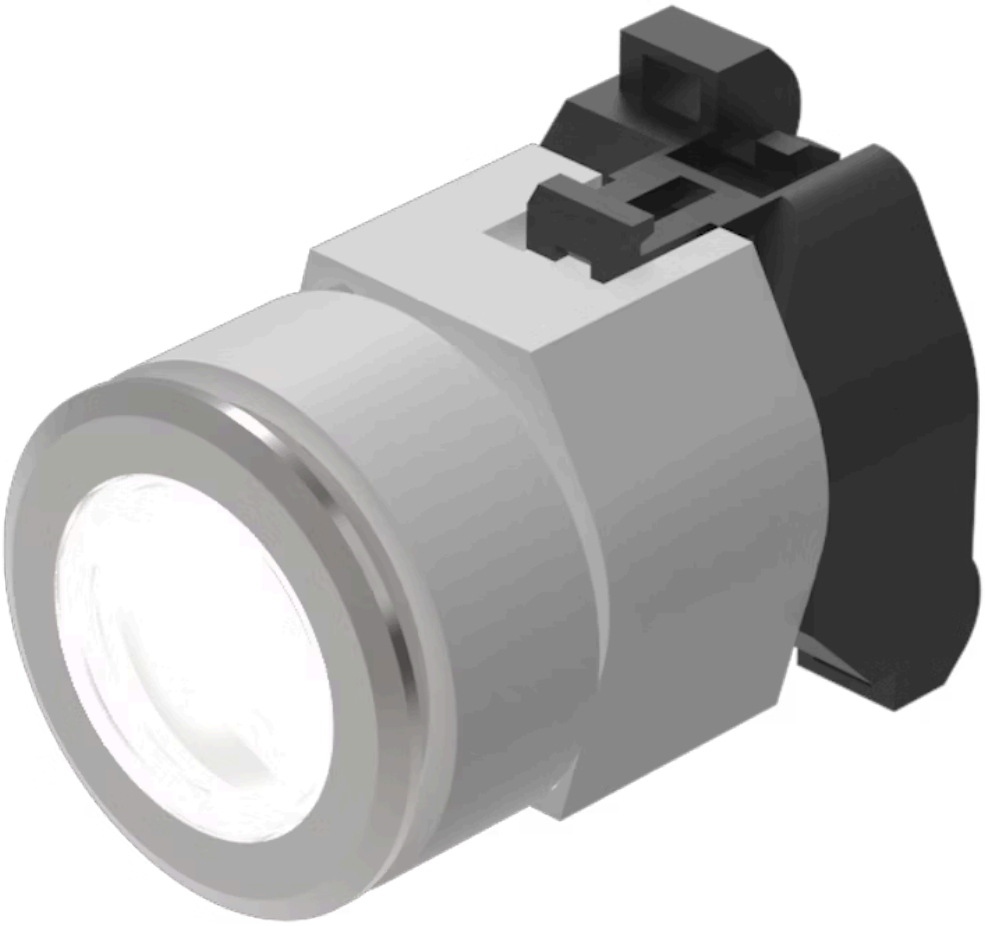

https://www.eao.com/p/704.006.718

お客様の製品:

704.006.718
アクチュエーター

前面

フロント寸法:	Ø 35 mm
フロント形状:	丸形
フロントベゼル 色:	アルミ地色
フロントベゼル 材質:	アルミニウム

取付け

デザイン:	フラッシュ
取付け穴:	Ø 30.5 mm
取付けタイプ:	パネル実装

操作・表示部分

レンズ 色:	カラーレス
レンズ 素材:	プラスチック
レンズ 形状:	フラッシュ
レンズ 外観:	透明
マーキングプレート 照光:	照光用

電気的特性

規格:	スイッチは、「低電圧スイッチングデバイスの規格」EN IEC 60947-5-1に準拠

機械的特性

端子:	ねじ端子

重量:	0.061 kg

周辺条件

IP保護等級:	IP65前面
使用温度:	- 40 ° C ~ + 55 ° C
保存温度:	- 40 ° C ... + 85 ° C

認証

REACH:	REACH compliant
RoHS:	RoHS compliant

その他

簡単な説明:	アクチュエーター, Ø 30.5 mm, Ø 35 mm, フラッシュ, カラーレス, プラスチック, 透明, 丸形, アルミ地色, アルミニウム, アノダイズド, ねじ端子
ハウジング 色:	グレー
ハウジング 材質:	プラスチック
ヒント:	カラーアルマイトの色は、製造上の理由により異なる場合があります。

配線図:

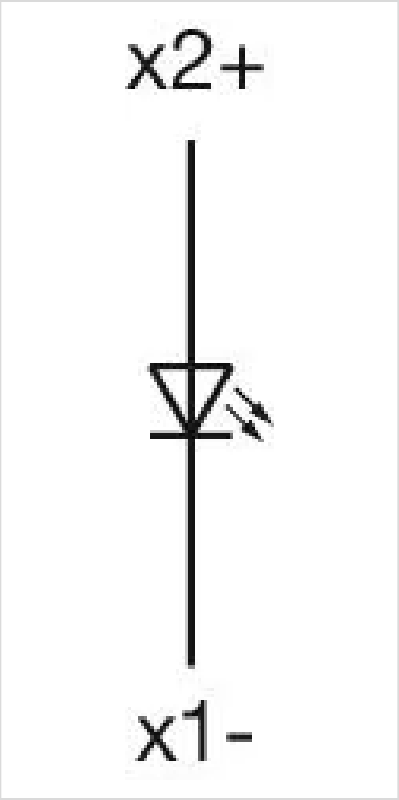

マウントカットアウト:

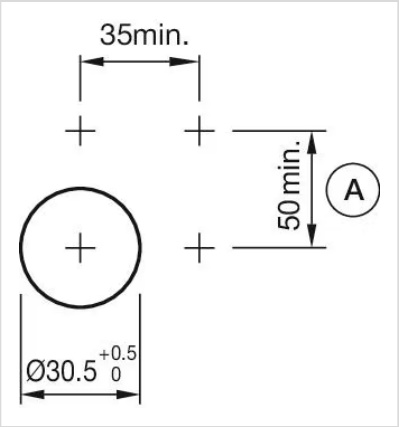

A = ねじ端子

寸法図:

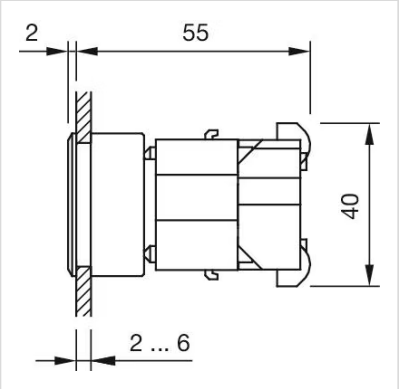

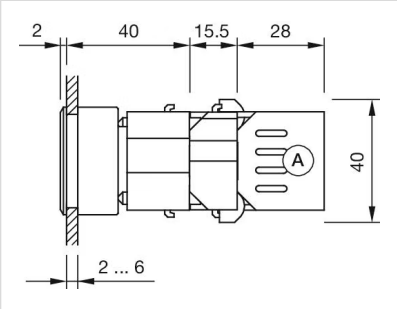

A = ねじ端子