Your Expert Partner for **Human Machine Interfaces**

# アクチュエーター

704.071.0

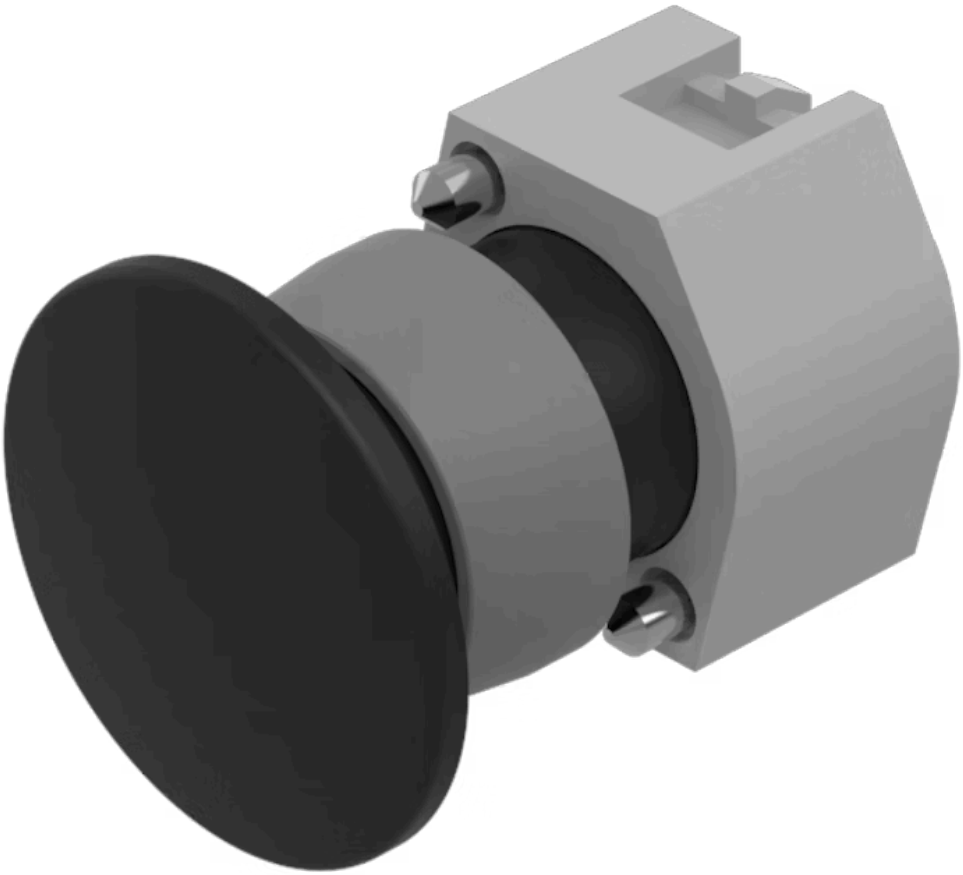

https://www.eao.com/p/704.071.0

お客様の製品:

# 704.071.0
# アクチュエーター

## 前面

| | |
|---|---|
| フロント寸法: | Ø 40 mm |
| フロント形状: | 丸形 |
| フロントベゼル 色: | アルミ地色 |
| フロントベゼル 材質: | アルミニウム |
| フロントベゼル 形状: | 保護フード付き |

## 取付け

| | |
|---|---|
| デザイン: | レイズド |
| 取付けタイプ: | パネル実装 |

## 操作・表示部分

| | |
|---|---|
| レンズ 色: | 黒 |
| レンズ 素材: | プラスチック |
| レンズ 照光: | 非照光 |
| レンズ 形状: | マッシュルームヘッド |
| レンズ 外観: | 不透明 |

## 電気的特性

スイッチング定格:

## 機械的特性

| | |
|---|---|
| スイッチング動作: | モメンタリ |

| | |
|---|---|
| **機械的寿命:** | ≤ 300万回以上 |
| **重量:** | 0.044 kg |

## 認証

| | |
|---|---|
| **REACH:** | REACH compliant |
| **RoHS:** | RoHS compliant |

## その他

| | |
|---|---|
| **簡単な説明:** | アクチュエーター, Ø 40 mm, マッシュルームヘッド, 非照光, 黒, プラスチック, 不透明, 丸形, 保護フード付き, アルミ地色, アルミニウム, アノダイズド, モメンタリ |
| **ハウジング 色:** | グレー |
| **ハウジング 材質:** | プラスチック |
| **ヒント:** | 最大2個 3スイッチングエレメントでクリップオン可能 |
| **最大接点数:** | 3 |

**配線図:**

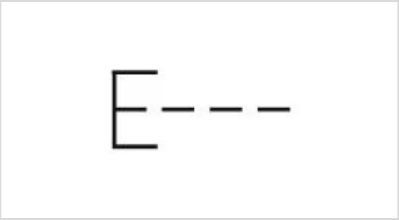

**マウントカットアウト:**

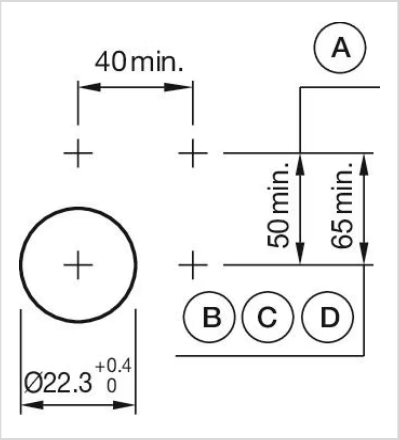


A = ねじ端子
B = スプリングケージ端子 (PIT)
C = プラグイン端子 6.3 mm x 0.8 mm
D = ダブルプラグイン接続 6.3 mm x 0.8 mm

**寸法図:**

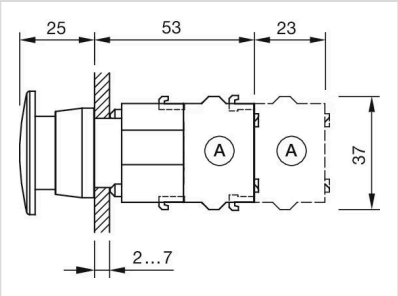


A = ねじ端子