Your Expert Partner for **Human Machine Interfaces**

アクチュエーター

704.292.0

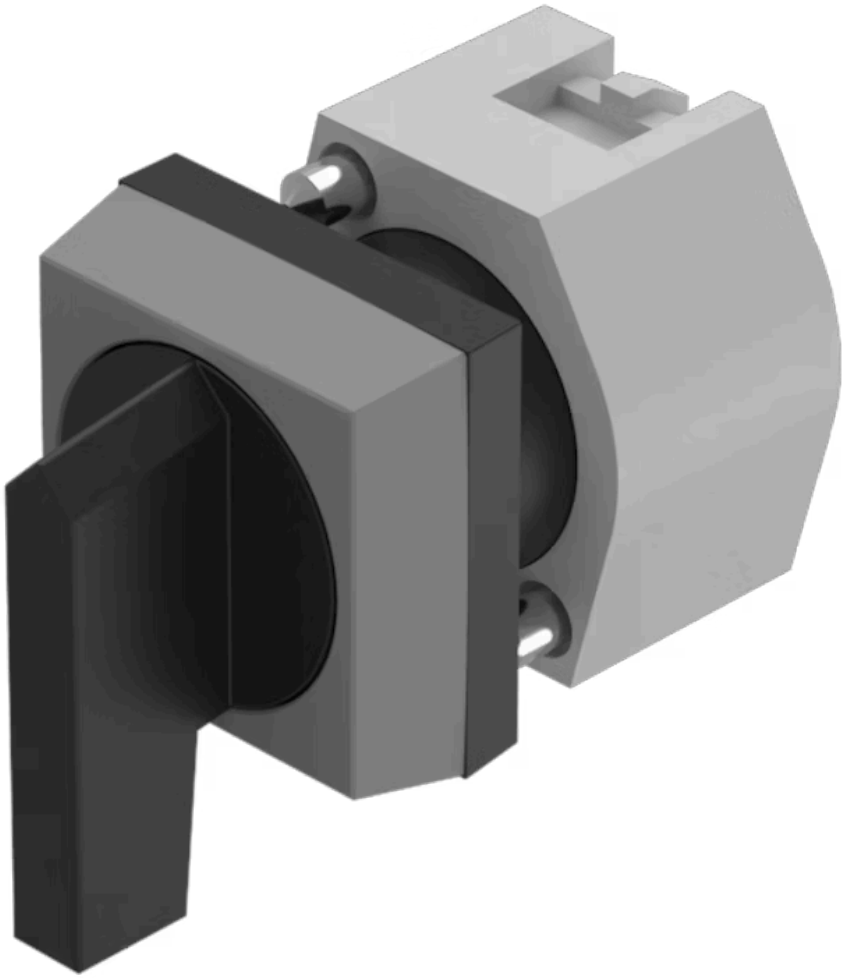

https://www.eao.com/p/704.292.0

お客様の製品:

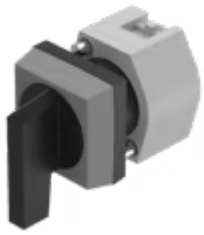

704.292.0
アクチュエーター

前面

フロント寸法:	30 mm x 30 mm
フロント形状:	スクエア
フロントベゼル 色:	グレー
フロントベゼル 材質:	プラスチック

取付け

デザイン:	レイズド
取付けタイプ:	パネル実装

操作・表示部分

レバー 色:	黒
レバーバー 色:	黒
レバー 材質:	プラスチック
レバー 形状:	ロング

電気的特性

スイッチング定格:

規格:	スイッチは、「低電圧スイッチングデバイスの規格」EN IEC 60947-5-1に準拠

機械的特性

スイッチング動作:	オルタネイト - レスト - オルタネイト
スイッチング ポジション:	3ポジション

スイッチング角度:	42° 左 / 42° 背面
機械的寿命:	操作回数 ≤ 250万回
重量:	0.034 kg

周辺条件

IP保護等級:	IP65前面
使用温度:	- 40 ° C ~ + 55 ° C
保存温度:	- 40 ° C ... + 85 ° C

認証

REACH:	REACH compliant
RoHS:	RoHS compliant

その他

簡単な説明:	アクチュエーター, 30 mm x 30 mm, 非照光, 黒, ロング, スクエア, グレー, プラスチック, オルタネイト - レスト - オルタネイト
ヒント:	最大2個 3スイッチングエレメントでクリップオン可能
最大接点数:	3

スイッチングポジション:

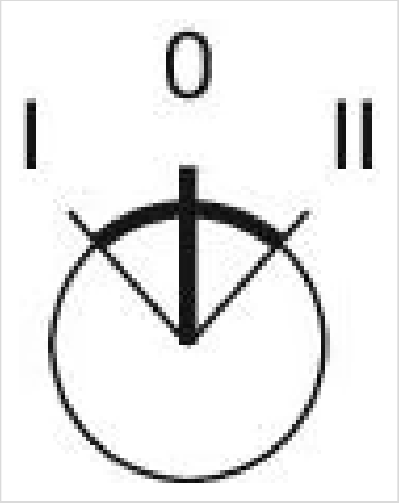

配線図:

マウントカットアウト:

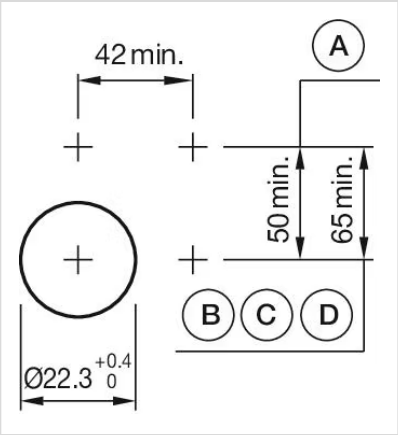

A = ねじ端子
B = スプリングケージ端子 (PIT)
C = プラグイン端子 6.3 mm x 0.8 mm
D = ダブルプラグイン接続 6.3 x 0.8 mm

寸法図:

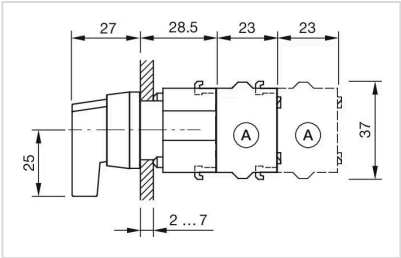

A = ねじ端子