Your Expert Partner for **Human Machine Interfaces**

ランプブロック

704.950.0

https://www.eao.com/p/704.950.0

お客様の製品:

704.950.0
ランプブロック

電気的特性

規格:	スイッチは、「低電圧スイッチングデバイスの規格」EN IEC 60947-5-1に準拠

機械的特性

端子:	ねじ端子
スイッチング ポジション:	2ポジション
締め付けトルク:	ねじ端子 0.5 Nm
電線断面図:	最大電線断面積 2 mm x 2.5 mm^2 スキニングワイヤー 10 mm 撚り線ケーブル2 x 1.5 mm^2の最大線断面積 長さ 10 mm のフェルール付き撚り線のみを使用してください 配線の極性は片方ずつしか許されない
重量:	0.012 kg

周辺条件

IP保護等級:	IP00
使用温度:	- 40 ° C ~ + 55 ° C
保存温度:	- 40 ° C ... + 85 ° C
耐衝撃性:	最大 300 m / s^2、パルス幅 18 ms （正弦波 EN IEC 60068-2-27）
耐振動性:	最大 100 m / s^2 10 Hz ~ 500 Hz、（正弦波 EN IEC 60068-2-6）
耐候性:	相対湿度、最大95%、結露しないこと

認証

REACH:	REACH compliant
RoHS:	RoHS compliant

その他

簡単な説明:	ランプブロック, プラスチック, ねじ端子
ハウジング 材質:	プラスチック
ヒント:	長寿命、極めて短い反発時間、安定した接触抵抗を特長。

配線図:

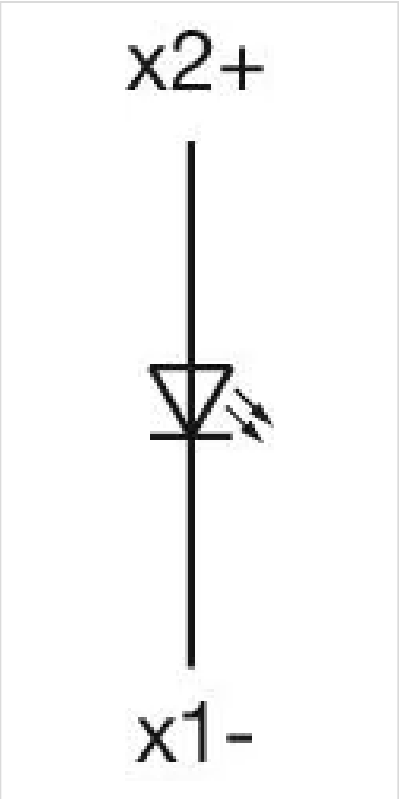

寸法図:

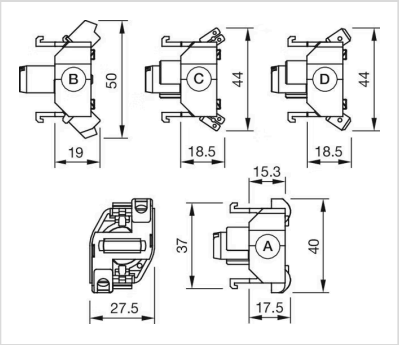

A = ねじ端子
B = スプリングケージ端子 (PIT)
C = プラグイン端子 6.3 mm x 0.8 mm
D = ダブルプラグイン接続 6.3 mm x 0.8 mm