Your Expert Partner for **Human Machine Interfaces**

ブラインドプラグ

704.960.4

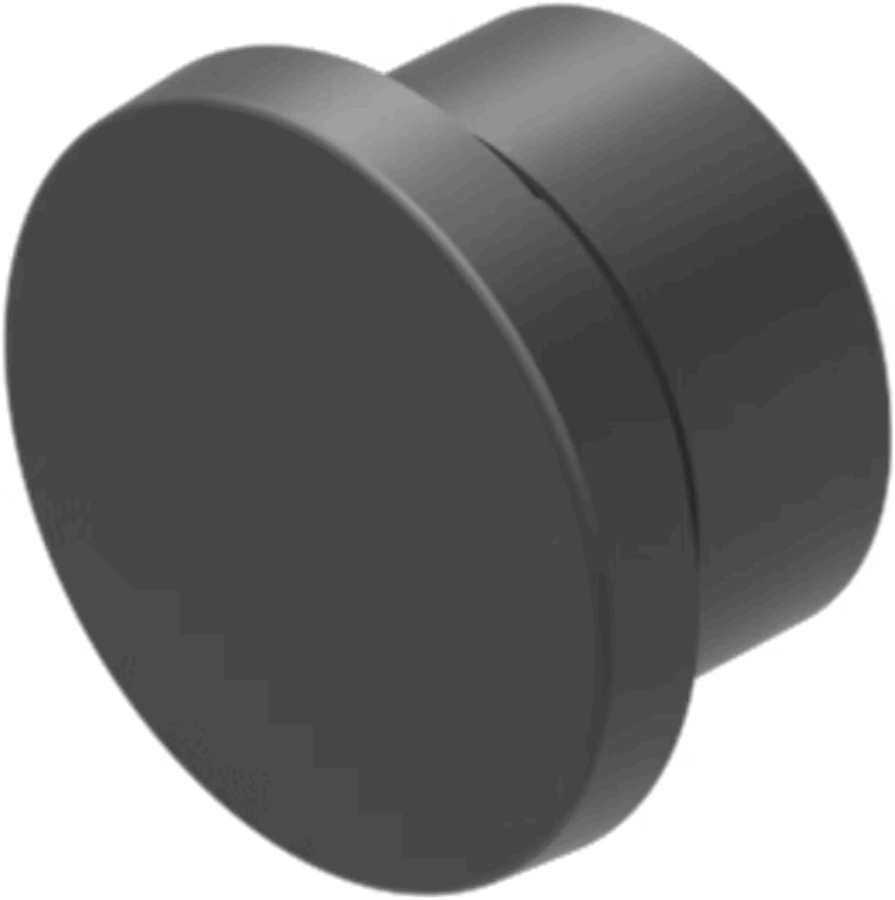

https://www.eao.com/p/704.960.4

お客様の製品:

704.960.4
ブラインドプラグ

前面

色:	黒

取付け

取付け穴:	Ø 22.5 mm

機械的特性

重量:	0.004 kg

その他

簡単な説明:	ブラインドプラグ, Ø 28 mm, Ø 22.5 mm, プラスチック, 黒
タイトル アクセサリー:	ブラインドプラグ
寸法:	Ø 28 mm
素材:	プラスチック
ヒント:	最小間隔以上が必要となりますのでご注意ください。
寸法図:	
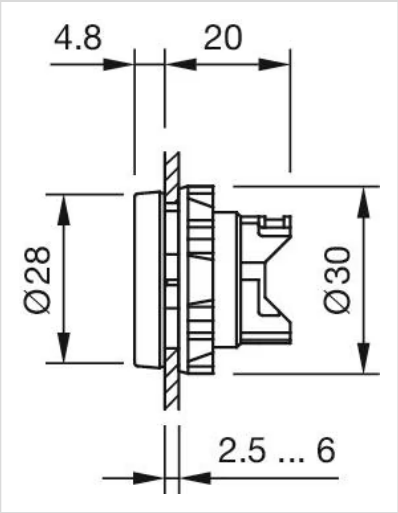
部品番号 704.960.4 用