Your Expert Partner for **Human Machine Interfaces**

端子カバー

704.964.5

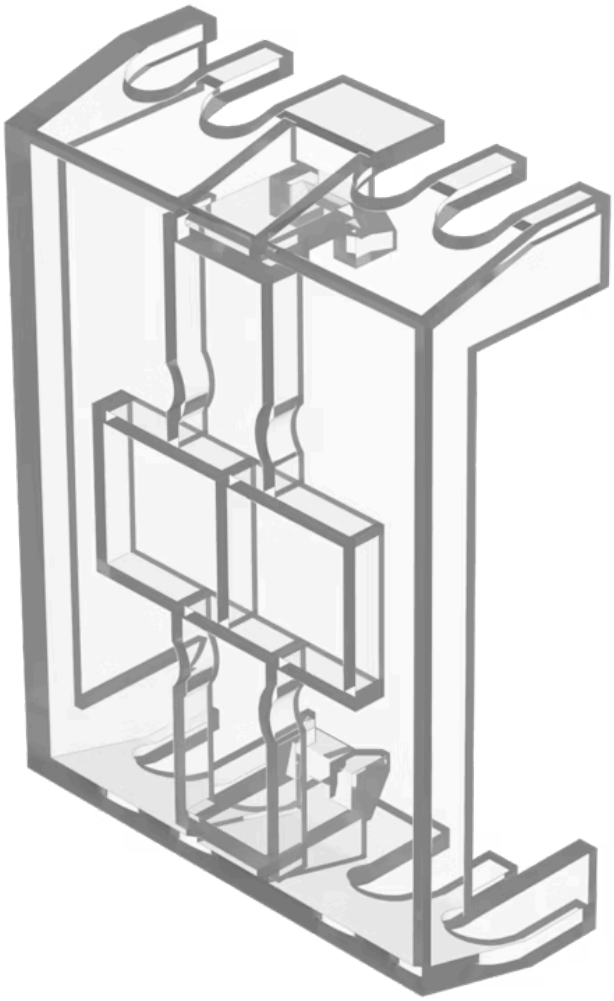

https://www.eao.com/p/704.964.5

お客様の製品:

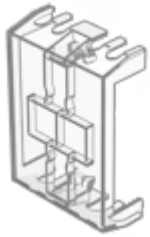

704.964.5
端子カバー

機械的特性

端子:	ねじ端子
重量:	0.003 kg

その他
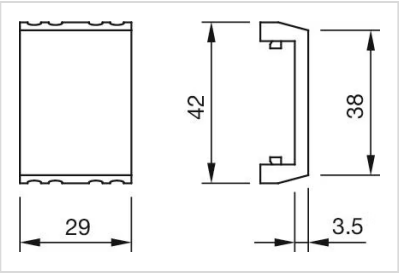
簡単な説明:	端子カバー, プラスチック, ねじ端子
タイトル アクセサリー:	端子カバー
素材:	プラスチック
製品属性:	ねじ端子カバー用
寸法図: