Your Expert Partner for **Human Machine Interfaces**

アクチュエーター

71-600.0

https://www.eao.com/p/71-600.0

お客様の製品:

71-600.0
アクチュエーター

取付け

取付けタイプ:	パネル実装

機械的特性

重量:	0.005 kg

周辺条件

IP保護等級:	IP65前面
使用温度:	- 25 ° C ~ + 55 ° C

認証

REACH:	REACH compliant
RoHS:	RoHS compliant

その他

簡単な説明:	アクチュエーター
素材:	プラスチック
ヒント:	フロントプレートの取付け穴のピッチは、PCBの穴 Ø 3.5 mm と一致させる必要があります。
配線図:	

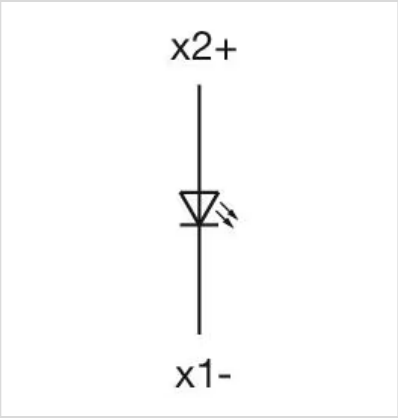

マウントカットアウト:

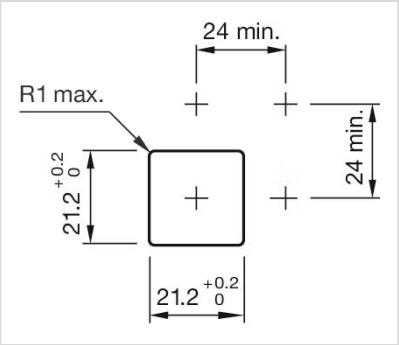

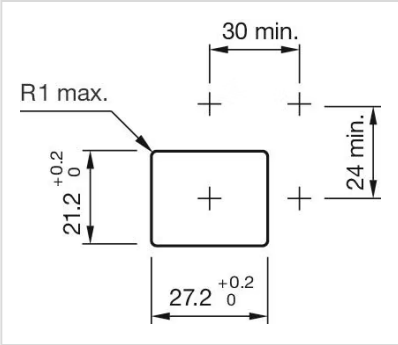

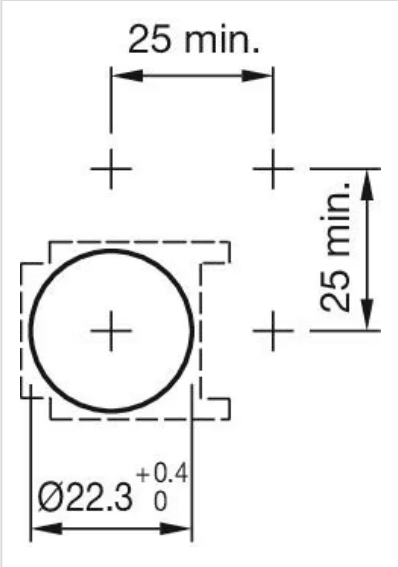

寸法図:

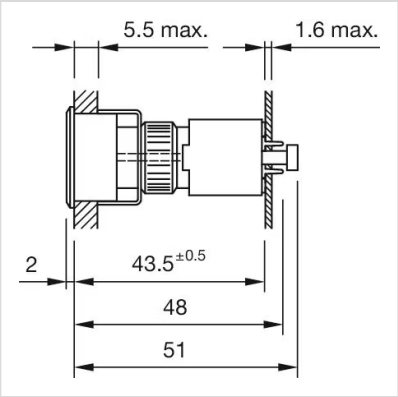
5.5 max.
1.6 max.
2
43.5±0.5
48
51

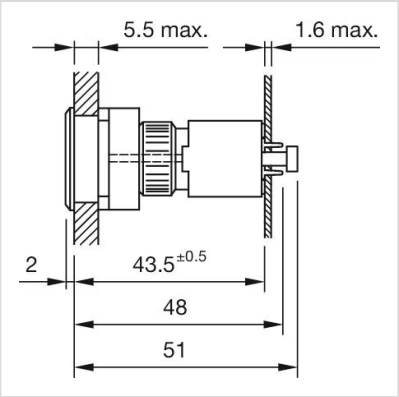
5.5 max.
1.6 max.
2
43.5±0.5
48
51