Your Expert Partner for **Human Machine Interfaces**

アクチュエーター

71-612.0

https://www.eao.com/p/71-612.0

お客様の製品:

71-612.0
アクチュエーター

取付け

取付けタイプ:	パネル実装

操作・表示部分

レンズ 照光:	照光用

電気的特性

スイッチング電圧とスイッチング電流:

Switch rating AC cosφ 0,7 … 0,8		
gemäss EN IEC 60947-5-1		
Voltage	250 VAC	
Current	3 A	
Switch rating DC		
gemäss EN IEC 60947-5-1		
Voltage	24 VDC	250 VDC
Current	3 A	0.5 A

サージ電圧耐性:	2500 VAC、50 Hz、1 分間、DIN / IEC 60512-2 に準拠、全端子とアース間
推奨最低動作データ:	

機械的特性

スイッチング動作:	オルタネイト
スイッチングシステム:	セルフクリーニング、ダブルブレークスナップアクションスイッチングシステム、1エレメントにつきノーマルクローズ接点1個、ノーマルオープン接点1個。
機械的寿命:	操作回数100万回
操作力:	3 N ~ 7 N
操作トラベル:	約 3 mm
締め付けトルク:	フィキシングナット 最大 0.5 Nm
重量:	0.005 kg

周辺条件

IP保護等級:	IP65前面
使用温度:	- 25 ° C ～ + 55 ° C
保存温度:	- 40 ° C ... + 85 ° C
耐衝撃性:	Max. 500 m/s^2, pulse width, 3-axis (sinusoidal EN IEC 60068-2-27)
耐振動性:	最大 100 m / s^2 10 Hz ～ 500 Hz、（正弦波 EN IEC 60068-2-6）
耐候性:	耐湿性、定常状態。56日、+ 40 °C / 93 %相対湿度、EN IEC 60068-2-78に準拠

認証

準拠:	CE, UKCA, 2011 / 65 / EC (RoHS), 2014 / 35 / EU (LVD)
REACH:	REACH compliant
RoHS:	RoHS compliant

その他

簡単な説明:	アクチュエーター, 照光用, オルタネイト
ハウジング 色:	黒
ハウジング 材質:	プラスチック、UL
製品属性:	フロントプレートの取付け穴のピッチは、PCBの穴 Ø 3.5 mm と一致させる必要があります。
ヒント:	フロントプレートの取付け穴のピッチは、PCBの穴 Ø 3.5 mm と一致させる必要があります。

配線図:

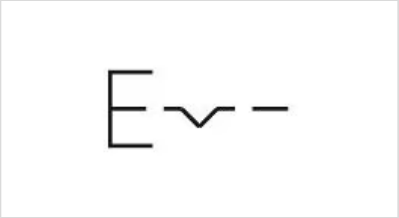

マウントカットアウト:

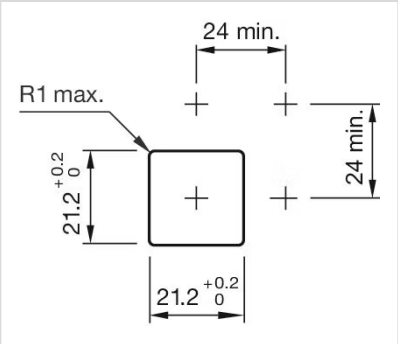
24 min.
R1 max.
24 min.
21.2 +0.2 0
21.2 +0.2 0

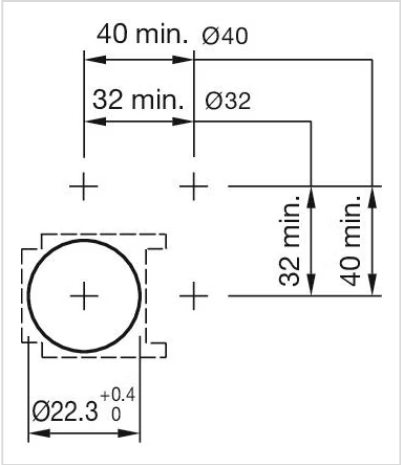
40 min.
Ø40
32 min.
Ø32
32 min.
40 min.
Ø22.3 +0.4 0

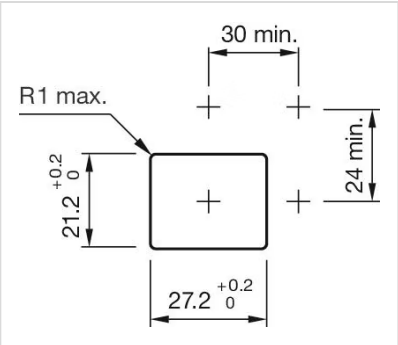
30 min.
R1 max.
24 min.
21.2 +0.2 0
27.2 +0.2 0

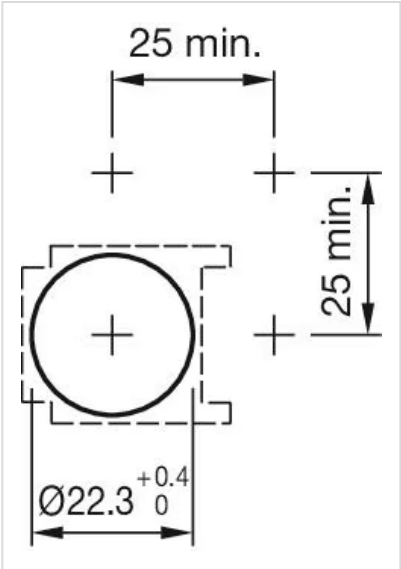
25 min.
25 min.
Ø22.3 +0.4 0

寸法図:

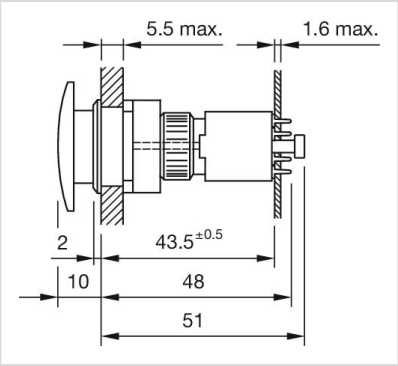
5.5 max.
1.6 max.
2
43.5±0.5
10
48
51

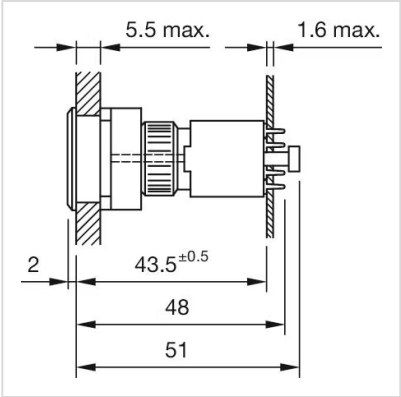
5.5 max.
1.6 max.
2
43.5±0.5
48
51

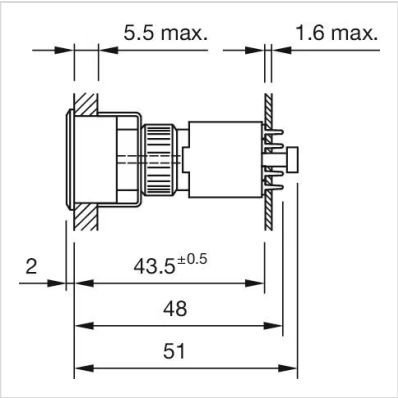
5.5 max.
1.6 max.
2
43.5±0.5
48
51