Your Expert Partner for **Human Machine Interfaces**

非常停止スイッチ

84-5330.0020

https://www.eao.com/p/84-5330.0020

お客様の製品:

84-5330.0020
非常停止スイッチ

前面

フロント寸法:	Ø 32 mm
フロント形状:	丸形

取付け

取付け穴:	Ø 22.3 mm
取付けタイプ:	パネル実装

操作・表示部分

レンズ 色:	赤 – 白
レンズ 素材:	プラスチック、UL 94 V0に準拠
レンズ 照光:	非照光
レンズ 形状:	マッシュルームヘッド
レンズ 外観:	不透明
レンズ:	丸形
スイッチング ポジション リング:	緑

電気的特性

スイッチング電圧とスイッチング電流:	

スイッチ定格 AC 銀接点(金めっき)
EN IEC 60947-5-1に準拠、サービスカテゴリAC-15

電圧	120 VAC	240 VAC
電流	3 A	1.5 A

スイッチ定格 AC 銀接点(金めっき)
EN IEC 60947-5-1に準拠、サービスカテゴリDC-13

NO接点	NC 接点	NO/NC 接点
(48VA)	(60 VA)	
12 VDC/2.0 A	12 VDC/2.5 A	125 VDC/0.22 A
DC24V/2.0A	24 VDC/2.5 A	250 VDC/0.11 A
48 VDC/1.0 A	48 VDC/1.25 A	
60 VDC/0.8 A	60 VDC/1.0 A	

接点: 1 NC / 1 NO

定格動作電圧 Ue: EN IEC 60947-1に基づく AC250V/DC

定格インパルス耐電圧 Uimp: 4 kV、EN IEC 60947-1に準拠

定格絶縁電圧 Ui: EN / IEC 60947-1に準拠した250 V

定格短絡電流: 1 000 A、短絡装置 6 A gG タイプ(EN 60947-5-1)

推奨最低動作データ:

電圧	1 VAC/DC
電流	1 mA

スイッチング定格: 250 V AC @ 1,5 A

電気的寿命: 5万回操作

電気強度: 500 VAC、50 Hz、 1 分間 DIN IEC 60512-2 に準拠

過電圧カテゴリ: III, EN / IEC 61058-1に準拠

汚染度: 3、EN IEC 60947-1に準拠

保護等級: II, EN / IEC 60947-5に準拠

規格: EN 60947-5-1、EN 60947-5-5、DIN EN ISO 13850、EN IEC 60204 に準拠

熱電流 Ith: 5 A

機械的特性

端子: プラグイン端子, 2.8 x 0.5 mm

接点 材質: 金

スイッチング動作: オルタネイト

スイッチング方式: スローメークスイッチングエレメント

リリースタイプ: ツイストリリース

機械的寿命: 操作回数250 000 回

操作力: 20 N ±4 N

操作トラベル: 約 4mm

締め付けトルク: フィキシングナット 0.8 Nm

重量:	0.028 kg

周辺条件

IP前面保護等級:	IP65, IP66, IP67、DIN EN 60529に準拠
IK保護等級:	IK07（IEC 62262に準拠
使用温度:	- 25 ° C ～ + 70 ° C
保存温度:	- 25 ° C ... + 85 ° C
耐衝撃性:	最大 150 m / s^2、パルス幅 11 ms、3 軸、（準正弦波 EN IEC 60068-27 準拠）
耐振動性:	最大 50 m / s^2 10 Hz ～ 500 Hz、10 サイクル、3 軸（正弦波 EN IEC 60068-2-6）
耐候性:	耐湿性、周期性：96時間、+ 25 °C /97 %、+ 55 °C /93 %相対湿度、EN IEC 60068-2-30に準拠 耐湿性、定常状態。56日、+ 40 °C / 93 %相対湿度、EN IEC 60068-2-78に準拠 生理食塩水ミスト：96時間、+35℃、NaCl溶液、EN IEC 60068-2-11に準拠 乾熱処理：96時間、+70℃、EN IEC 60068-2-2に準拠 低温：96 時間、- 40 °C（EN IEC 60068-2-1 に準拠）

認証

認証:	CCC, UL
準拠:	CE, UKCA, 2006 / 42 / EC (MD), 2011 / 65 / EC (RoHS)
REACH:	REACH compliant
RoHS:	RoHS compliant

その他

簡単な説明:	非常停止スイッチ, Ø 22.3 mm, Ø 32 mm, マッシュルームヘッド, 非照光, 赤 – 白, プラスチック、UL 94 V0に準拠, 不透明, 丸形, 1 NC / 1 NO, オルタネイト, プラグイン端子, 2.8 x 0.5 mm, IP65, IP66, IP67、DIN EN 60529に準拠, ツイストリリース
素材:	プラスチック、UL 94 V0に準拠
ハウジング 色:	黄
ハウジング 材質:	プラスチック、UL
ヒント:	時計回りにツイストロック解除,EN IEC 60947-5-5準拠のフールプルーフ
説明 コンポーネント:	ダブルブレークスイッチシステムは、以下のスイッチング機能用に供給することができます：1ノーマルクローズ、2ノーマルクローズ、1ノーマルクローズ + 1ノーマルオープン。 ノーマルクローズ接点は、EN 60947-5-5に準拠し強制開離されます。
配線図:	

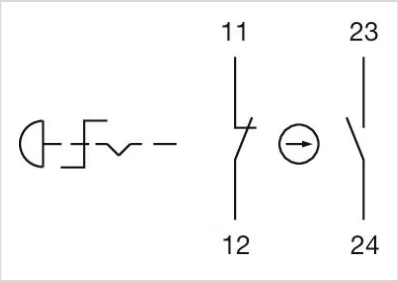

コンポーネント レイアウト:

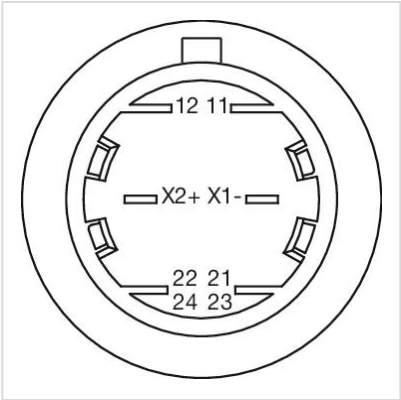

マウントカットアウト:

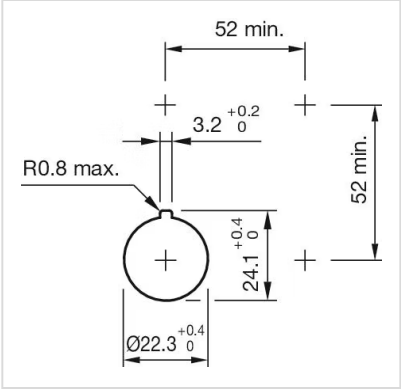
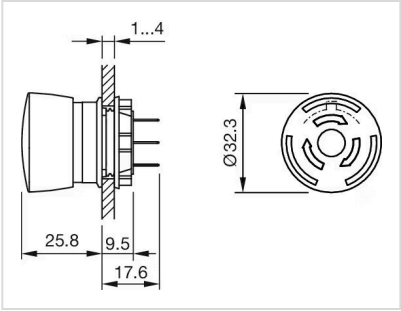
寸法図: