Your Expert Partner for **Human Machine Interfaces**

ハウジングポール取付け Ø 38 mm

84-9600.4

https://www.eao.com/p/84-9600.4

お客様の製品:

84-9600.4
ハウジングポール取付け Ø 38 mm

前面

色:	黄

取付け

取付け穴:	Ø 22.5 mm
取付けタイプ:	ロッドマウント Ø38mm

機械的特性

重量:	0.03 kg

認証

REACH:	REACH compliant
RoHS:	RoHS compliant

その他

簡単な説明:	ハウジングポール取付け Ø 38 mm
寸法:	Ø 38 mm x 110.5 mm x 38 mm
素材:	プラスチック
製品属性:	ハウジングポール取付け Ø 38 mm
ヒント:	ねじは納入範囲に含まれない,注意：ポールの取付け穴は 22mm 以上、スイッチと一直線上に配置する必要があります。
色RAL:	1023 RAL

寸法図:

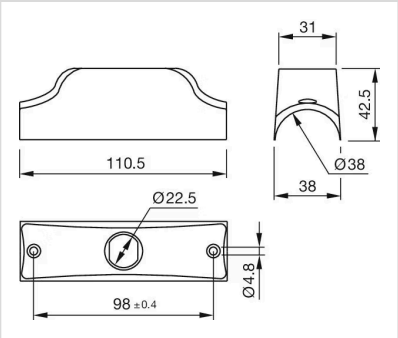
31
42.5
110.5
Ø38
38
Ø22.5
Ø4.8
98 ±0.4