Your Expert Partner for **Human Machine Interfaces**

照光エレメント

92-800.042

https://www.eao.com/p/92-800.042

お客様の製品:

92-800.042
照光エレメント

電気的特性

Lumi. 輝度:	mcd

機械的特性

端子:	PCBターミナル
重量:	0.001 kg

認証

REACH:	REACH compliant
RoHS:	RoHS compliant

その他

簡単な説明:	照光エレメント, PCBターミナル
素材:	プラスチック
ヒント:	LEDに使用する直列抵抗は、お客様が決定する必要があります。,LEDと取付けフランジは別途注文
配線図:	

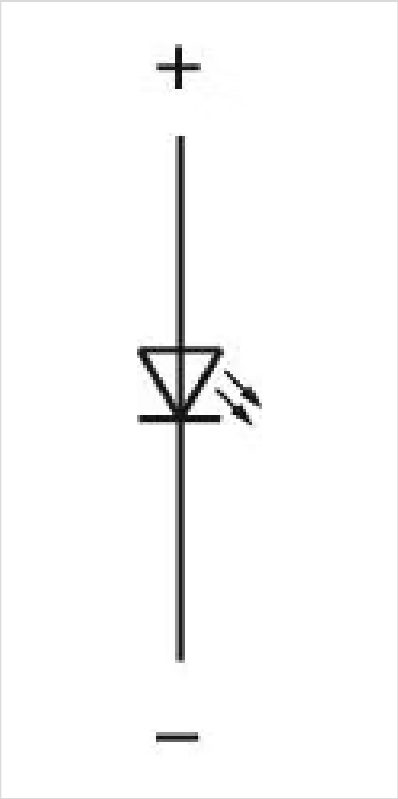

コンポーネント レイアウト:

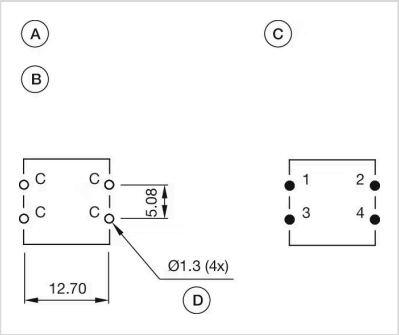

A = 照光なしのスイッチエレメント
B = 穴あけ配列プラン（コンポーネント側）
C = 割り付けプラン（部品側）
D = スイッチエレメント用の穴
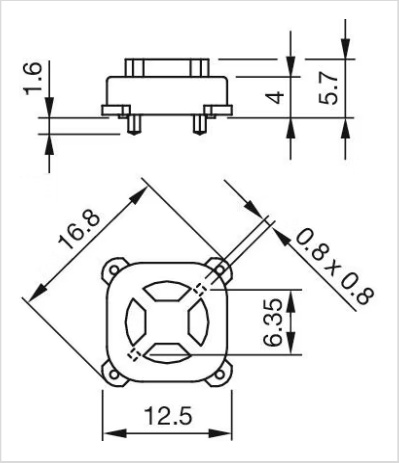
寸法図: