Your Expert Partner for **Human Machine Interfaces**

操作器

02-
810.001

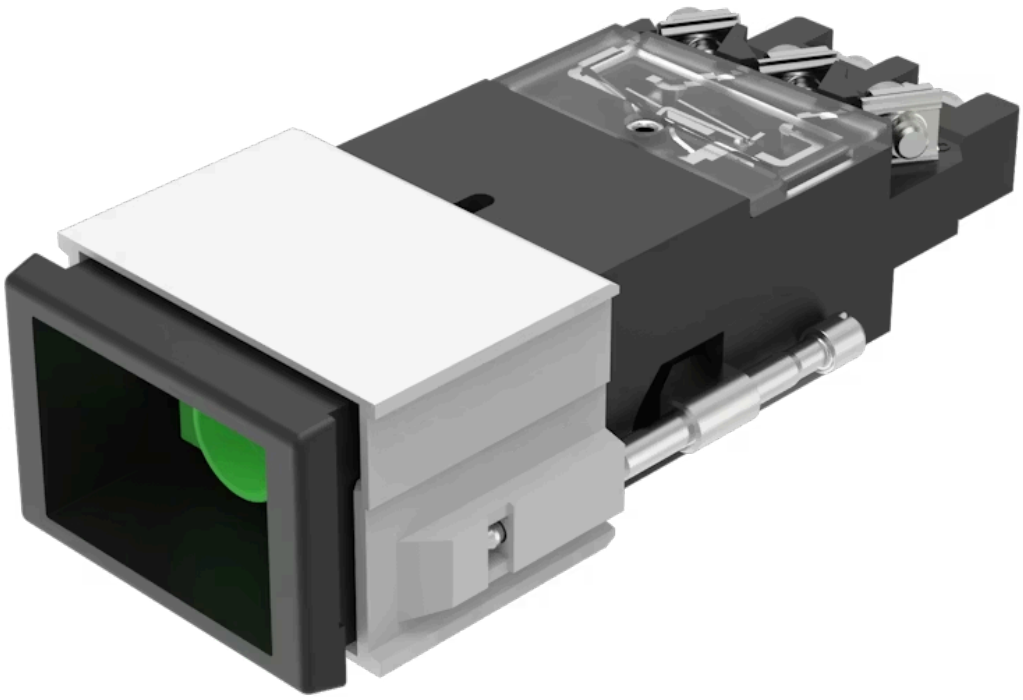

https://www.eao.com/component/02-810.001/zh/a...

您的产品:

02-810.001
操作器

产品系列

产品状态:	Not Recommended for new design

正面

正面形式:	矩形

安装

设计:	平面的
安装开孔:	21.2 mm x 29.2 mm
安装类型:	面板安装

电气特性

开关电压和电流:	10 VAC ... 55 VAC, 25 mA 10 VDC ... 75 VDC, 15 mA
工作电压:	10 - 55 V AC

机械特性

端子:	螺钉端子
拧紧力矩:	固定套筒最大 0.2 Nm, 螺钉端子0.8 Nm
重量:	0.059 kg

声学特性

音频:	ca. 2.8 kHz
声压:	85 dB (A) ±8 dB 0.1 m处

环境条件

IP保护:	正面为IP40, 符合DIN EN 60529
工作温度:	– 20 °C ... + 60 °C
储存温度:	– 30 °C ... + 70 °C

证书

符合标准:	CE, UKCA, 2011 / 65 / EC (RoHS), 2014 / 30 / EU (EMC)
REACH:	REACH compliant
RoHS:	RoHS compliant

其他

简述:	操作器, 21.2 mm x 29.2 mm, 矩形, 螺钉端子
蜂鸣器系统:	带IC振荡器的电子非接触蜂鸣器

接线图:

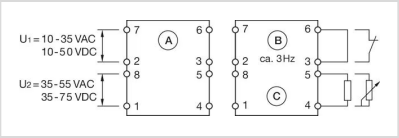

安装开孔:

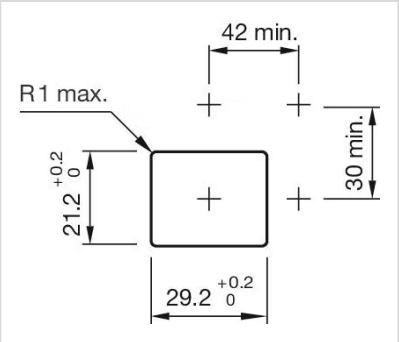

外形尺寸:

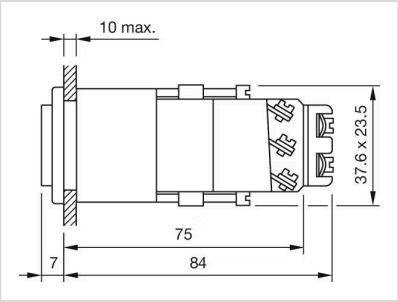
10 max.
37.6 x 23.5
75
7
84