Your Expert Partner for **Human Machine Interfaces**

操作器

03-
616.011

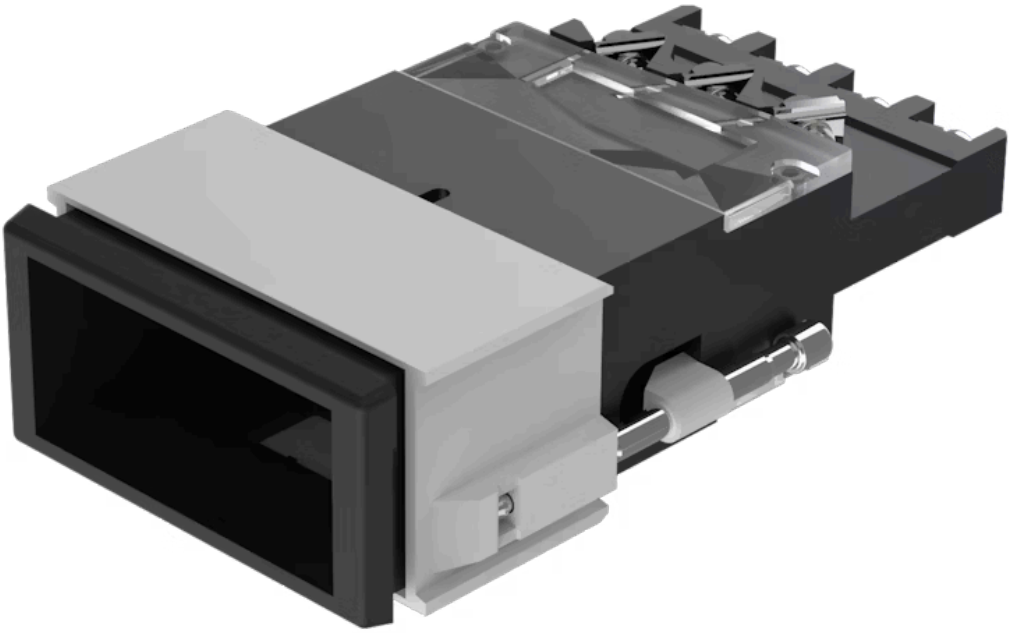

https://www.eao.com/p/03-616.011

您的产品:

03-616.011
操作器

正面

正面形式:	矩形
前挡圈颜色:	黑色
前挡圈材质:	塑料

安装

设计:	平面的
安装开孔:	41.2 mm x 21.2 mm
安装类型:	面板安装

操作

灯罩发光:	发光

电气特性

开关电压和电流:	根据 UL 250 VAC, 10 A 根据 IEC 60947-5-1 AC-12: 400 V, 10 A　　AC-15: 400 V, 6 A AC-15: 250 V, 8 A　　DC-13: 110 V, 0.4 A DC-13: 60 V, 1 A　　DC-13: 24 V, 3 A
触点:	1 FS
额定绝缘电压 **Ui:**	400 VAC/440 VDC 根据 IEC 60947-5-1
开关额定值:	400 V @ 10 A
耐电强度:	2500 VAC, 50 Hz, 1 min., 根据 IEC 60947-5-1 所有端子和地之间
标准:	开关遵循“低压开关设备的标准”DIN EN 60947-5-1
热电流 **Ith:**	10 A

机械特性

端子:	螺钉端子
触点材质:	银
开关动作:	自复位
开关系统:	快动开关元件
开关系统:	1或2个自洁式速动开关元件。 1或2个双投触点.
机械寿命:	2 百万次
操作力:	6 ... 12 N
操作行程:	约 5 mm
拧紧力矩:	固定套筒最大 0.2 Nm, 螺钉端子0.8 Nm
连接细节 **1:**	最大接线截面积 2 x 2.5 mm^2 最大标准细多股导线截面积 2 x 1.5 mm^2
重量:	0.07 kg

环境条件

IP保护:	IP40 正面, IP65，带防喷罩，符合IEC 60529标准
工作温度:	– 25 °C ... + 55 °C, 作为一个块状物安装，确保热量可以自由散发
储存温度:	– 30 °C ... + 85 °C
抗冲击能力:	15 g ，11 ms, 根据 IEC 60068-2-27
耐振动能力:	10 g ，10 Hz ... 2000 Hz, 振幅 1.0 mm, 根据 IEC 60068-2-6

证书

标准认证:	CB (IEC 61058-1), CSA, DNV, UL
符合标准:	CE, UKCA, 2011 / 65 / EC (RoHS), 2014 / 35 / EU (LVD)
REACH:	REACH compliant
RoHS:	RoHS compliant

其他

简述: 操作器, 41.2 mm x 21.2 mm, 发光, 矩形, 黑色, 塑料, 1 FS, 自复位, 螺钉端子

外壳颜色: 黑色

外壳材质: 塑料

提示: 有两个独立灯座,有关LED元件安装信息，请参阅应用指南，LED极性,单独订购灯光隔断

接线图:

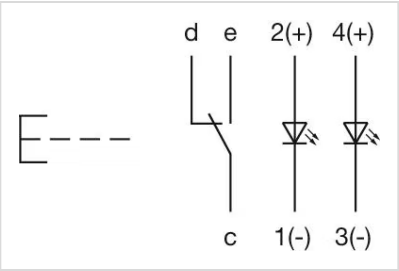

安装开孔:

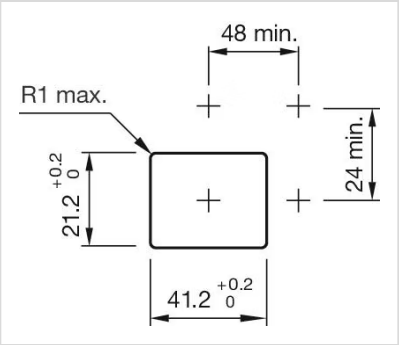
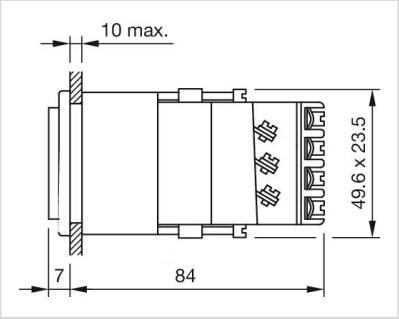
外形尺寸: