Your Expert Partner for **Human Machine Interfaces**

操作器

14-
271.0252

https://www.eao.com/p/14-271.0252

您的产品:

14-271.0252
操作器

正面

正面形式:	圆形

安装

安装类型:	面板安装

操作

灯罩发光:	发光

电气特性

开关电压和电流:	250 VAC, 5 A (阻性) 250 VAC, 3 A (焊接端子) 250 VAC, 2 A （感性, cos(phi) = 0.7） 220 VDC, 0.1 A （感性, L:R = 30 ms) 110 VDC, 0.2 A （感性,L:R = 30 ms) 60 VDC, 0.7 A（感性, L:R = 30 ms) 24 VDC, 2 A（感性, L:R = 30 ms)
触点:	1 NC / 1 NO
额定工作电压 **Ue:**	250 VAC/DC 根据 EN IEC 61058-1
开关额定值:	250 V @ 3 A
电气寿命:	50 000 cycles of operation
耐电强度:	3000 VAC, 50 Hz, 所有端子与地之间1 min, 根据 EN/IEC 61058-1
防护等级:	II
标准:	根据 EN / IEC 61058-1
热电流 **Ith:**	连续运行和环境温度下的最大电流，不超过引用的最大值 3 A

机械特性

端子:	焊接端子
触点材质:	金
开关动作:	自锁
开关系统:	快动开关元件
开关系统:	自洁, 双断快动开关系统 每个元件1个常闭1个常开
机械寿命:	1 百万次
操作力:	5 N … 8 N, abhängig von der Anzahl Schaltelemente
操作行程:	3 mm
拧紧力矩:	固定 最大 0.25 Nm
重量:	0.013 kg

环境条件

正面**IP**等级:	IP67，符合DIN EN 60529标准
工作温度:	– 25 °C … + 55 °C, 作为一个块状物安装，确保热量可以自由散发
储存温度:	– 40 °C … + 85 °C
抗冲击能力:	最大 150 m / s^2, 脉宽 11 ms, 3轴 (半正弦曲 EN IEC 60068-2-27)
耐振动能力:	最大 100 m / s^2，从10赫兹…500赫兹，（正弦波EN IEC 60068-2-6）。
耐候性:	标准条件,根据 DIN EN 60068-2-78 标准循环，按照DIN IEC 60068-2-30的规定

证书

标准认证:	CB (IEC 61058-1), CQC, CSA, DNV, EAC, ENEC (EN 61058-1), UL, VDE
符合标准:	CE, UKCA, 2011 / 65 / EC (RoHS), 2014 / 35 / EU (LVD)
REACH:	REACH compliant
RoHS:	RoHS compliant

其他

简述:	操作器, 发光, 圆形, 1 NC / 1 NO, 自锁, 焊接端子, IP67，符合DIN EN 60529标准
外壳颜色:	黑色
最大开关单元的数量:	4
接线图:	

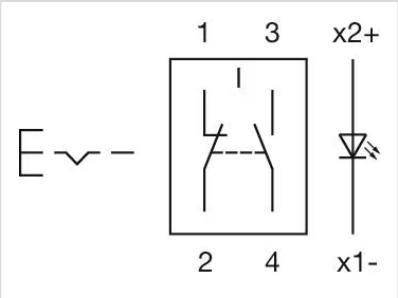
1
3
x2+
2
4
x1-

安装开孔:

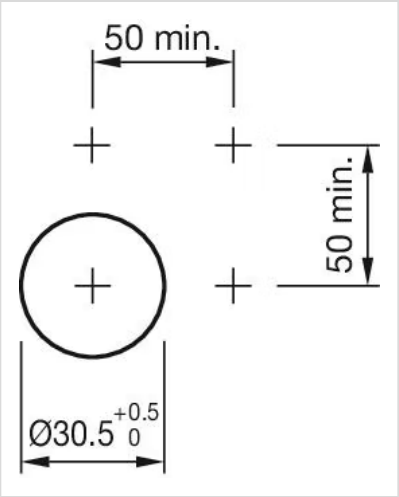
50 min.
50 min.
Ø30.5 +0.5 0

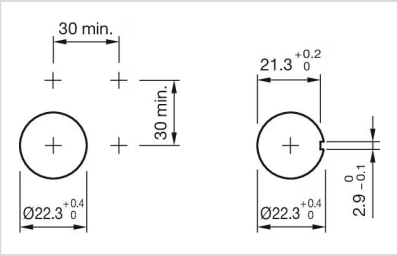
30 min.
30 min.
Ø22.3 +0.4 0
21.3 +0.2 0
Ø22.3 +0.4 0
2.9 0 −0.1

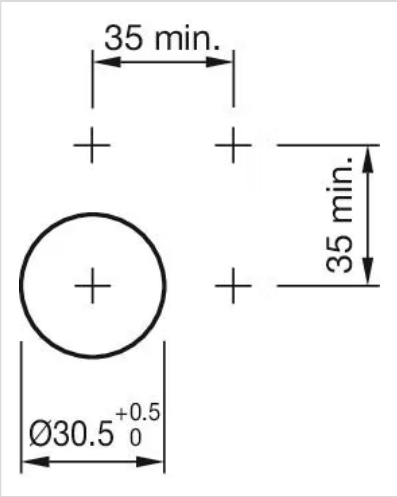
35 min.
35 min.
Ø30.5 +0.5 0

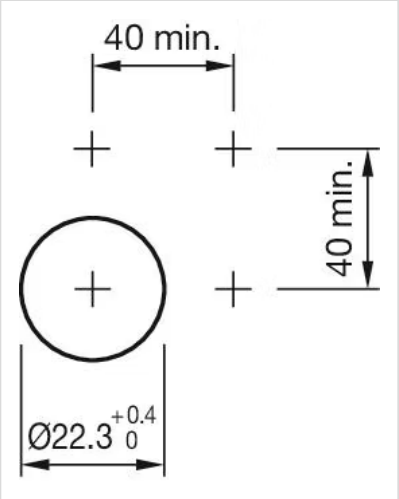
40 min.
40 min.
Ø22.3 +0.4 0

外形尺寸:

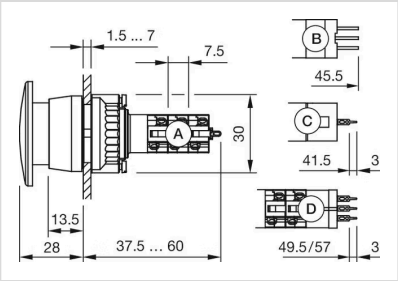

A = 焊接端子
B = 插入式端子 2.8 mm x 0.5 mm
C = 通用端子 2.0 mm x 0.5 mm
D = 通用焊接端子

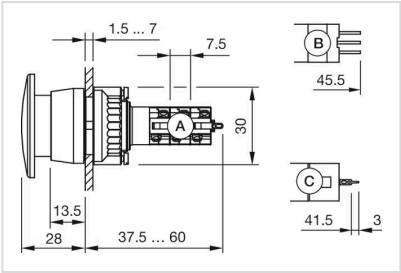

A = 焊接端子
B = 插入式端子 2.8 mm x 0.5 mm
C = 通用端子 2.0 mm x 0.5 mm

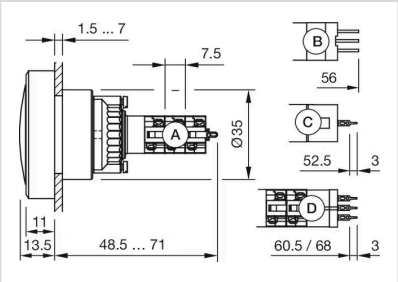

A = 焊接端子
B = 插入式端子 2.8 mm x 0.5 mm
C = 通用端子 2.0 mm x 0.5 mm
D = 通用焊接端子

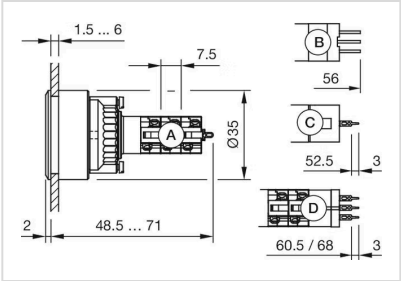

A = 焊接端子
B = 插入式端子 2.8 mm x 0.5 mm
C = 通用端子 2.0 mm x 0.5 mm
D = 通用焊接端子

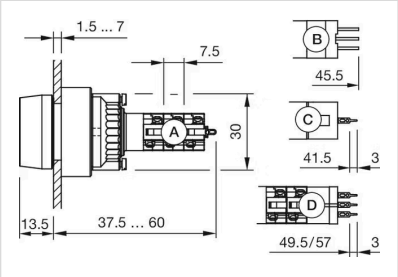

A = 焊接端子
B = 插入式端子 2.8 mm x 0.5 mm
C = 通用端子 2.0 mm x 0.5 mm
D = 通用焊接端子