Your Expert Partner for **Human Machine Interfaces**

操作器

14-
436.036

https://www.eao.com/p/14-436.036

您的产品:

14-436.036
操作器

正面

正面形式:	圆形

安装

安装类型:	面板安装

操作

灯罩发光:	发光

电气特性

开关电压和电流:	100 mA at 42 VAC/VDC
触点:	1 NC
开关额定值:	42 V @ 0,1 A
耐电强度:	3000 VAC, 50 Hz, 所有端子与地之间1 min, 根据 EN/IEC 61058-1
防护等级:	II

机械特性

端子:	通用端子, 2 x 0.5 mm
触点材质:	金
开关动作:	自复位
开关系统:	低电平元件
开关系统:	这种低电平开关元件被设计用于在电子电路中切换低功率设 备。 这种机械结构可确保开关可靠负载范围从几 µA / µV 到100 mA / 42 VAC / DC. 单断自锁触点, 作为常开或常闭带4个独立的接触点。 每个 开关元件2个瞬动触点；常开和常闭的组合是可以的。

特点是寿命长， 极短的回弹时间和稳定的接触电阻

机械寿命:	5 百万次
操作力:	3 N … 4 N, 取决于开关元件的数量
操作行程:	3 mm
拧紧力矩:	固定 最大 0.25 Nm
连接细节 1:	通用端子允许这些单元安装在PCB上。这些端子也可用作焊接或插入式端子。 对于这些端子，我们也可提供基座，当焊接到板上时，可使开关能够插进去。
电线横截面面积:	最大电缆直径 2 ×1 mm 最大绞合电缆 2 mm x 0.75 mm^2
重量:	0.015 kg

环境条件

正面IP等级:	IP67，符合DIN EN 60529标准
工作温度:	– 25 °C … + 55 °C, 作为一个块状物安装，确保热量可以自由散发
储存温度:	– 40 °C … + 85 °C
抗冲击能力:	最大 150 m / s^2, 脉宽 11 ms, 3轴 (半正弦曲 EN IEC 60068-2-27)

证书

符合标准:	2011 / 65 / EC (RoHS), 2014 / 35 / EU (LVD)
REACH:	REACH compliant
RoHS:	RoHS compliant

其他

简述:	操作器, 发光, 圆形, 1 NC, 自复位, 通用端子, 2 x 0.5 mm, IP67，符合DIN EN 60529标准
外壳颜色:	黑色
接线图:	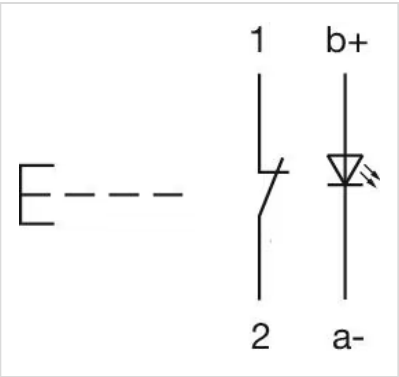

组件布局:

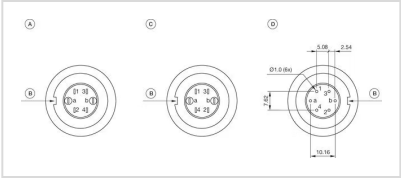

A = 端子（尾部）
B = 防扭转装置
C = 二极管模块
D = 孔位布置（部件侧）

安装开孔:

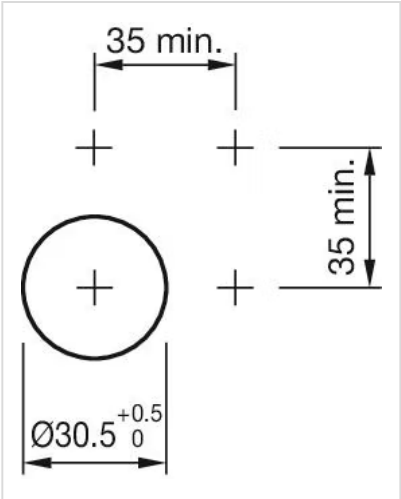

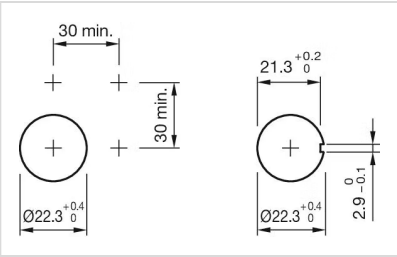

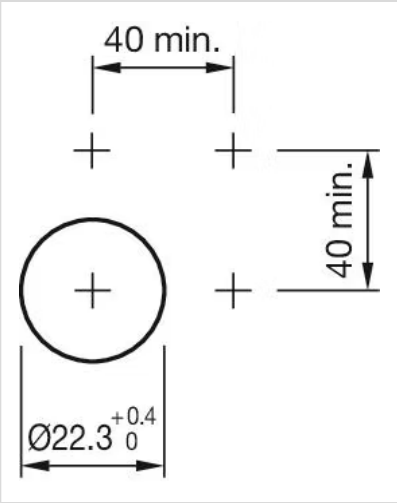

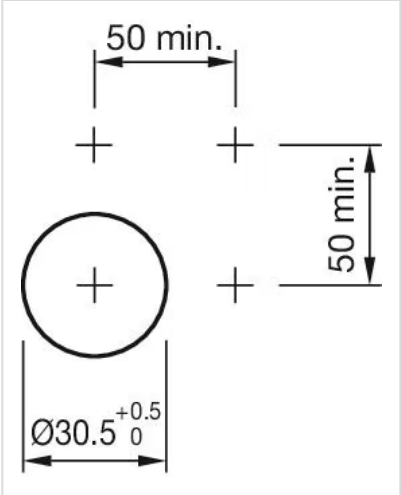

外形尺寸:

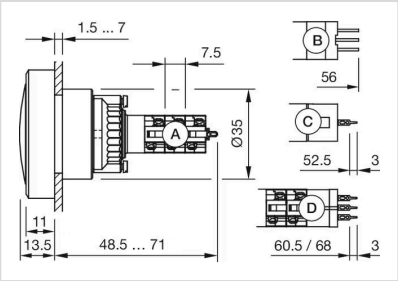

A = 焊接端子
B = 插入式端子 2.8 mm x 0.5 mm
C = 通用端子 2.0 mm x 0.5 mm
D = 通用焊接端子

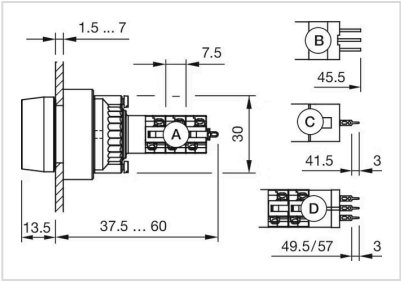

A = 焊接端子
B = 插入式端子 2.8 mm x 0.5 mm
C = 通用端子 2.0 mm x 0.5 mm
D = 通用焊接端子

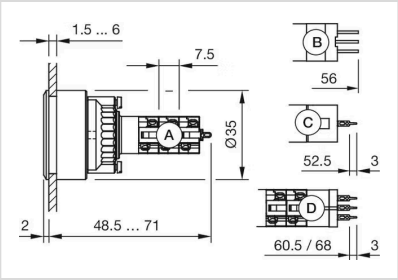

A = 焊接端子
B = 插入式端子 2.8 mm x 0.5 mm
C = 通用端子 2.0 mm x 0.5 mm
D = 通用焊接端子

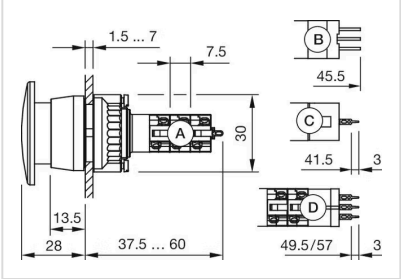

A = 焊接端子
B = 插入式端子 2.8 mm x 0.5 mm
C = 通用端子 2.0 mm x 0.5 mm
D = 通用焊接端子

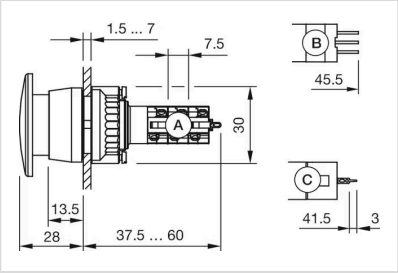

A = 焊接端子
B = 插入式端子 2.8 mm x 0.5 mm
C = 通用端子 2.0 mm x 0.5 mm