Your Expert Partner for **Human Machine Interfaces**

操作器

18-
032.0052L

https://www.eao.com/p/18-032.0052L

您的产品:

18-032.0052L
操作器

正面

正面尺寸:	Ø 9 mm
正面形式:	圆形
前挡圈颜色:	黑色
前挡圈材质:	塑料

安装

设计:	凸起的
安装类型:	面板安装

操作

灯罩颜色:	红色
灯罩材质:	塑料
灯罩发光:	发光
灯罩形状:	平面的
灯罩透明度:	半透明
颜色:	红色

电气特性

工作电压:	24 V DC ±10 %
开关额定值:	

机械特性

端子:	焊接端子
重量:	0.002 kg

证书

REACH:	REACH compliant
RoHS:	RoHS compliant

其他

简述:	操作器, Ø 9 mm, 平面的, 发光, 红色, 塑料, 半透明, 圆形, 黑色, 塑料, 焊接端子, 红色
产品属性:	发光二极管制造过程引起的亮度和波长变化可能会导致与照明度有关的细微差异。

接线图:

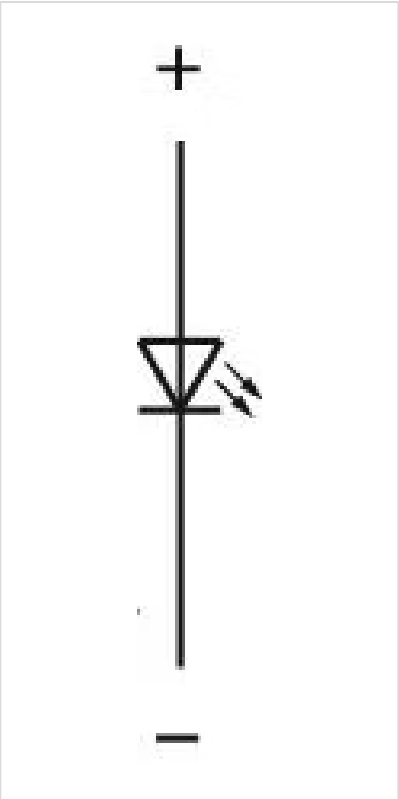

组件布局:

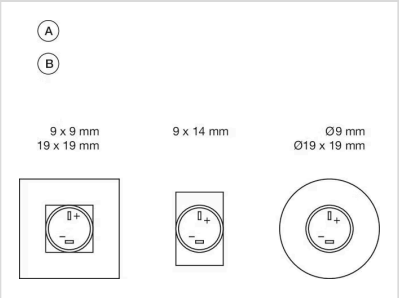

A = 端子(后侧)
B = 指示灯

安装开孔：

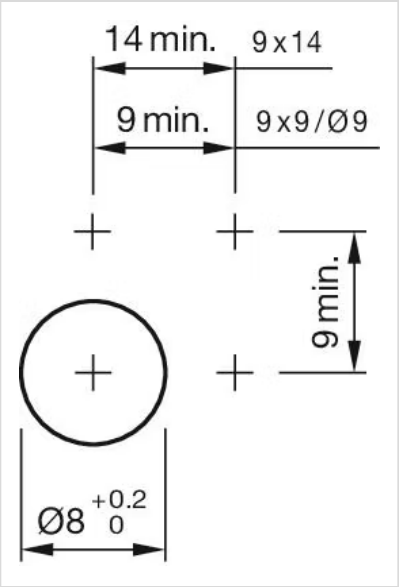
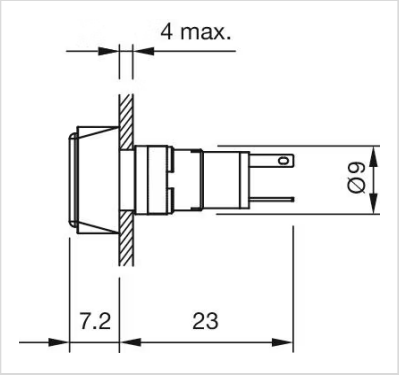
外形尺寸：