Your Expert Partner for **Human Machine Interfaces**

# 操作器

31-
031.006

https://www.eao.com/p/31-031.006

您的产品:

# 31-031.006
# 操作器

## 正面

| | |
|---|---|
| 正面尺寸: | Ø 18 mm |
| 正面形式: | 圆形 |
| 前挡圈颜色: | 黑色 |
| 前挡圈材质: | 塑料 |

## 安装

| | |
|---|---|
| 设计: | 凸起的 |
| 安装开孔: | Ø 16 mm |
| 安装类型: | 面板安装 |

## 电气特性

| | |
|---|---|
| 开关额定值: | |

## 机械特性

| | |
|---|---|
| 端子: | 通用端子, 2 x 0.5 mm |
| 重量: | 0.005 kg |

## 证书

| | |
|---|---|
| **REACH:** | REACH compliant |
| **RoHS:** | RoHS compliant |

## 其他

简述:　操作器, Ø 16 mm, Ø 18 mm, 圆形, 黑色, 塑料, 通用端子, 2 x 0.5 mm

内部尺寸:　Ø 15,8 mm

外壳颜色:　黑色

接线图:

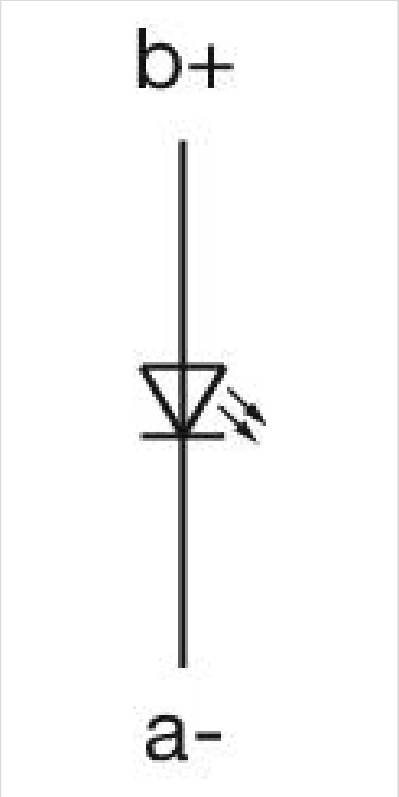


组件布局:

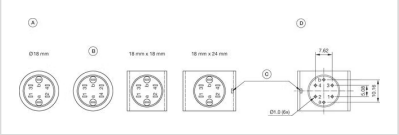

A = 端子（尾部）
B = 二极管模块
C = 仅限防扭装置 18 mm x 24 mm
D = 孔位布置 (组件侧)

安装开孔:

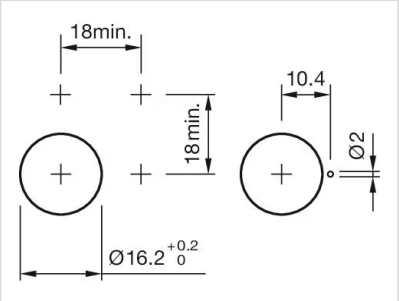


外形尺寸:

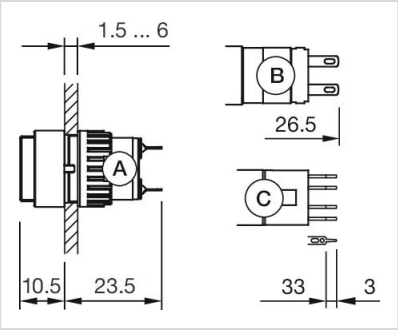


A = 焊接端子
B = 插入式端子 2.8 mm x 0.5 mm
C = 通用端子 2.0 mm x 0.5 mm