Your Expert Partner for **Human Machine Interfaces**

操作器

45-
2231.4FJ0.000

https://www.eao.com/p/45-2231.4FJ0.000

您的产品:

45-2231.4FJ0.000
操作器

正面

正面尺寸:	Ø 38 mm
正面形式:	圆形
前挡圈颜色:	沙灰色
前挡圈材质:	金属

安装

设计:	平面的
安装开孔:	Ø 30.5 mm
安装类型:	面板安装

操作

灯罩颜色:	蓝色
灯罩材质:	塑料
灯罩发光:	发光
灯罩形状:	平面的
灯罩透明度:	透明的
颜色:	蓝色

电气特性

开关额定值:

机械特性

开关动作:	自复位
开关系统:	慢动开关元件
机械寿命:	3 百万次
工作频率:	Max. 3 600/h
重量:	0.073 kg

环境条件

正面**IP**等级:	IP66，IP67，IP69K
工作温度:	– 25 °C … + 70 °C
储存温度:	– 40 °C … + 80 °C
抗冲击能力:	根据 IEC 60068-2-27: 11 ms, 50 g, Halbsinus
耐振动能力:	根据 IEC 60068-2-6: 20 … 500 Hz: 5 g
耐候性:	工作过程中根据 IEC 60721: 3K6, 3C3, 3S2, 3M6

证书

REACH:	REACH compliant
RoHS:	RoHS compliant

其他

简述:	操作器, Ø 30.5 mm, Ø 38 mm, 平面的, 发光, 蓝色, 塑料, 透明的, 圆形, 沙灰色, 金属, 自复位, IP66，IP67，IP69K, 蓝色
外壳颜色:	银色
外壳材质:	金属
提示:	前面板厚度1…6 mm
接线图:	

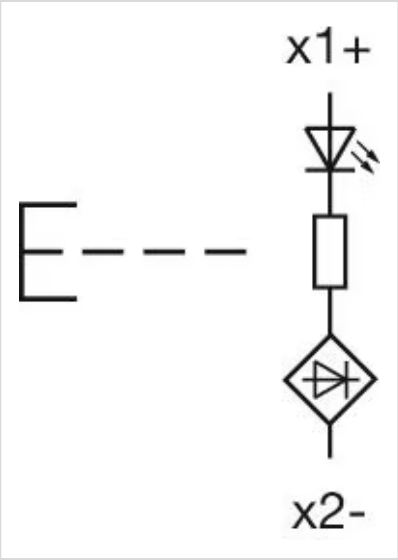
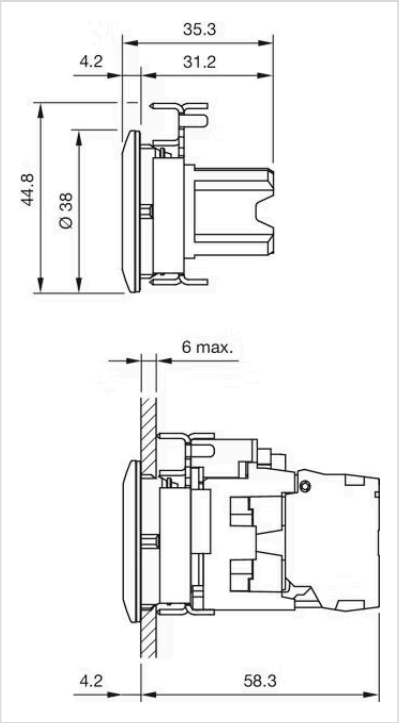
外形尺寸: