Your Expert Partner for **Human Machine Interfaces**

操作器

45-
2F14.2010.000

https://www.eao.com/p/45-2F14.2010.000

您的产品:

45-2F14.2010.000
操作器

正面

正面尺寸:	Ø 29,5 mm
正面形式:	圆形
前挡圈颜色:	银色
前挡圈材质:	金属

安装

设计:	凸起的
安装开孔:	Ø 22.3 mm
安装类型:	面板安装

操作

手柄颜色:	黑色
手柄材质:	塑料

电气特性

开关额定值:	

机械特性

开关动作:	自复位
机械寿命:	250 000 次每个操作方向
重量:	0.085 kg

环境条件

正面**IP**等级:	IP65，IP67

工作温度:	– 25 °C ... + 70 °C
储存温度:	– 40 °C ... + 80 °C
抗冲击能力:	根据 IEC 60068-2-27: 11 ms, 50 g, Halbsinus
耐振动能力:	根据 IEC 60068-2-6: 10 ... 500 Hz: 5 g
耐候性:	工作过程中根据 IEC 60721: 3K6, 3C3, 3S2, 3M6, 3B2

证书

REACH:	REACH compliant
RoHS:	RoHS compliant

其他

简述:	操作器, Ø 22.3 mm, Ø 29,5 mm, 黑色, 圆形, 银色, 金属, 自复位, IP65 , IP67
外壳材质:	金属
产品属性:	4位置，可锁定
提示:	只能在中间位置锁定

接线图:

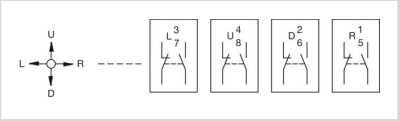

安装开孔:

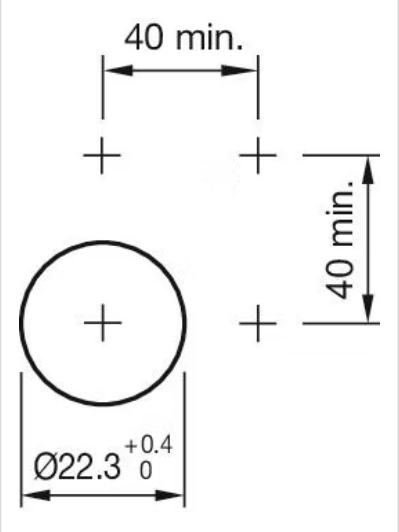

外形尺寸:

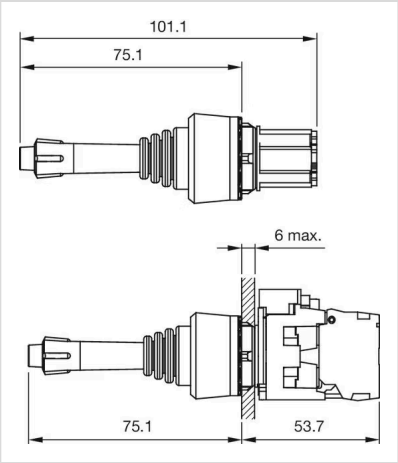
101.1
75.1
6 max.
75.1
53.7