Your Expert Partner for **Human Machine Interfaces**

开关元件

45-
312.1X40

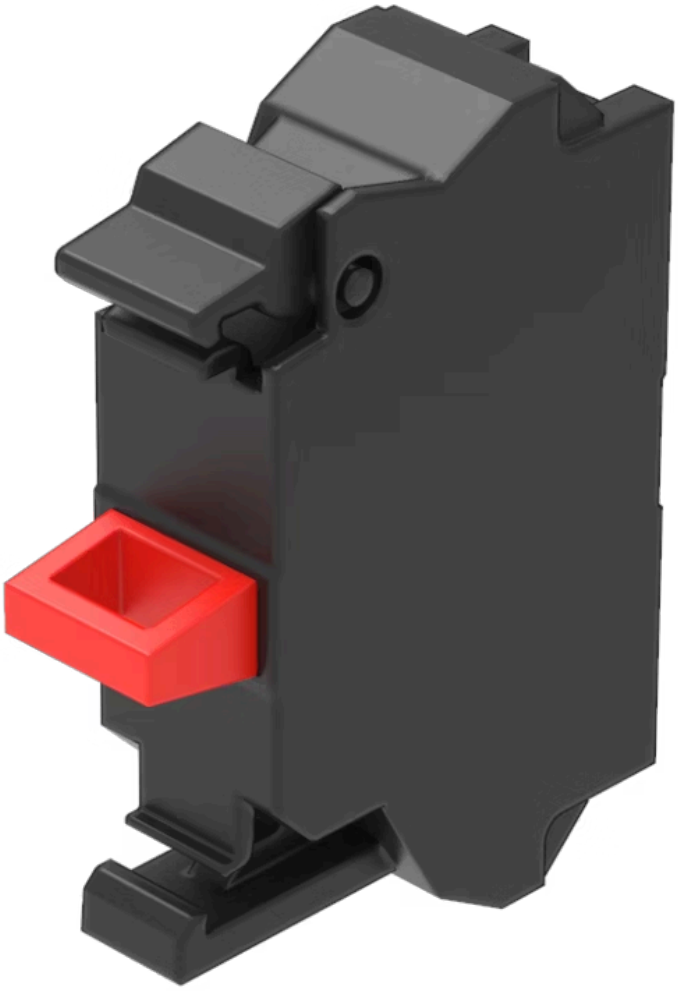

https://www.eao.com/p/45-312.1X40

您的产品:

45-312.1X40
开关元件

安装

组件安装类型:	前端安装

电气特性

开关电压和电流:

根据AC-12						
电压	24 V	48 V	110 V	230 V	400 V	500 \
电流	10 A	10 A	10 A	8 A	6 A	10 A
根据AC-15						
电压	24 V	48 V	110 V	230 V	400 V	500 \
电流	6 A	6 A	6 A	4 A	3 A	1,4 A
根据DC-12						
电压	24 V	48 V	110 V	230 V	400 V	500 \
电流	10 A	5 A	2,5 A	1 A	0,3 A	0,2 A
根据DC-13						
电压	24 V	48 V	110 V	230 V	400 V	500 \
电流	3 A	1,5 A	0,7 A	0,3 A	0,1 A	0,07

触点:	1 NC
触点可靠性:	每1000万次开关操作一次触点故障(5 V, 1 mA) 每1亿次开关操作一次触点故障 (17 V, 5 mA)
绝缘电压:	额定值 500 V
耐冲击电压:	额定值 6 kV
开关额定值:	500 V AC @ 10 A
污染等级:	3
标准:	开关遵循“低压开关设备的标准”DIN EN 60947-5-1
热电流 **Ith:**	10 A 连续运行和环境温度下的最大电流，不超过引用的最大值

机械特性

端子:	弹片式端子
触点材质:	金
开关系统:	慢动开关元件

开关系统:	双断慢动开关元件具有常开或常闭触点。常闭触点可强制断开。 每个支架上可安装多达6个开关元件。 操作器断开操作后，NC 触点自动打开。交货时，触点打开（=安全状态）。 在触点块安装在操作器上后，首次启动时，激活（=非驱动指令装置上的NC触点闭合）。
机械寿命:	10 百万次
拧紧力矩:	0.8 … 0.9 Nm
工作频率:	Max. 3 600/h
连接细节 **1**:	单芯 2 x (0.25 … 1.5 mm2) 细绞线 – 不带接线头 2 x (0.5 … 1.5 mm2) – 带接线头 2 x (0.5 … 0.75 mm2) – 用于辅助触点的 AWG 电缆 2 x (24 … 16)
电线横截面面积:	单芯 2 x (0.25 … 1.5 mm2) 细绞线 – 不带接线头 2 x (0.5 … 1.5 mm2) – 带接线头 2 x (0.5 … 0.75 mm2) – 用于辅助触点的 AWG 电缆 2 x (24 … 16)
重量:	0.018 kg

环境条件

IP保护:	IP20 终端, IP40 住房
工作温度:	– 25 °C … + 70 °C
储存温度:	– 40 °C … + 80 °C
抗冲击能力:	根据 IEC 60068-2-27: 11 ms, 50 g, Halbsinus
耐振动能力:	根据 IEC 60068-2-6: 2 … 500 Hz: 5 g
耐候性:	工作过程中根据 IEC 60721: 3K6, 3C3, 3S2, 3M6

证书

标准认证:	CCC, CSA, UL
符合标准:	CE, UKCA
REACH:	REACH compliant
RoHS:	RoHS compliant

其他

简述:	开关元件, 慢动开关元件, 500 V AC @ 10 A, 金, 1 NC, 弹片式端子, 前端安装
产品属性:	正面安装
开关元件类型:	单人

接线图:

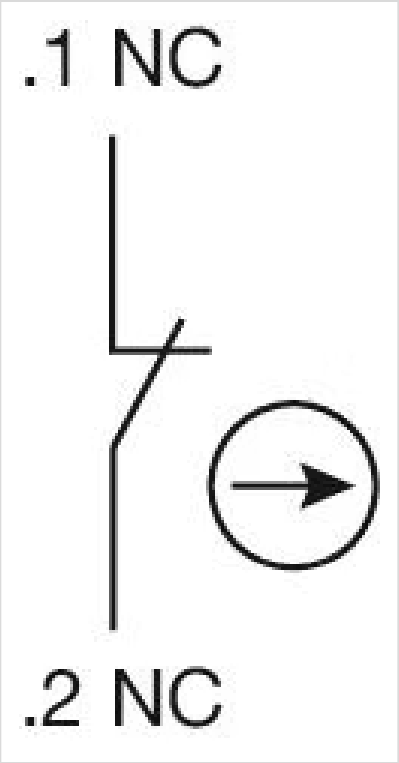

外形尺寸:

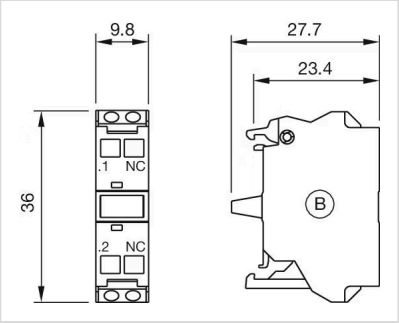

B = 弹簧式端子
对于 Part No. 45-312.1Z40, 45-312.1X40