Your Expert Partner for **Human Machine Interfaces**

操作器

45-
482.1810

https://www.eao.com/p/45-482.1810

您的产品:

45-482.1810
操作器

正面

正面尺寸:	85 mm x 85 mm
正面形式:	方形

安装

设计:	凸起的
安装开孔:	Ø 22.3 mm
组件安装类型:	底座安装
安装类型:	面板安装

操作

灯罩颜色:	红色
灯罩材质:	塑料
灯罩发光:	不发光的
灯罩透明度:	不透明

电气特性

额定工作电压 **Ue:**	AC: 额定值 5 … 500 V DC: 额定值 5 … 500 V

机械特性

开关动作:	自锁
开关系统:	慢动开关元件
释放方式:	拔出解锁

重量:	0.414 kg

环境条件

正面IP等级:	IP66，IP67，IP69K
储存温度:	– 40 °C ... + 80 °C
抗冲击能力:	根据 IEC 60068-2-27: 11 ms, 50 g, Halbsinus
耐振动能力:	根据 IEC 60068-2-6: 10 ... 500 Hz: 5 g
耐候性:	工作过程中根据 IEC 60721: 3K6, 3C3, 3S2, 3M6, 3B2

证书

REACH:	REACH compliant
RoHS:	RoHS compliant

其他
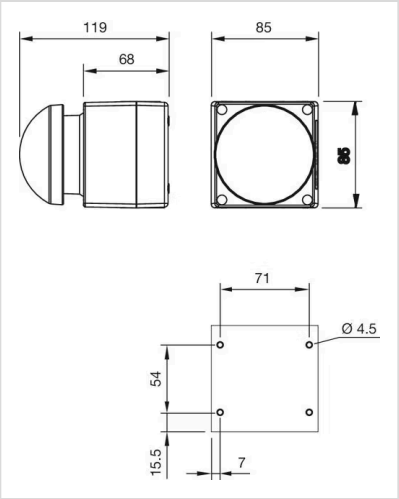
简述:	操作器, Ø 22.3 mm, 85 mm x 85 mm, 不发光的, 红色, 塑料, 不透明, 方形, 自锁, IP66，IP67，IP69K, 拔出解锁
外壳颜色:	黄色
外壳材质:	塑料
产品属性:	拉动释放
外形尺寸: