Your Expert Partner for **Human Machine Interfaces**

# 盲插

45-
506.1100

https://www.eao.com/component/45-506.1100/zh/...

您的产品:

# 45-506.1100
# 盲插

## 正面

| | |
|---|---|
| 颜色: | 黑色 |

## 机械特性

| | |
|---|---|
| 重量: | 0.01 kg |

## 其他
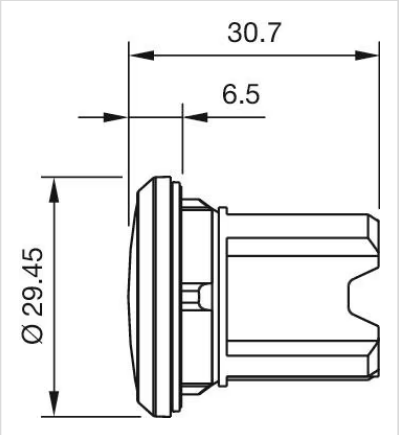
| | |
|---|---|
| 简述: | 盲插, 塑料, 黑色 |
| 标题附件: | 盲插 |
| 材质: | 塑料 |
| 外形尺寸: | |