Your Expert Partner for **Human Machine Interfaces**

操作器

51-
030.002

https://www.eao.com/p/51-030.002

您的产品:

51-030.002
操作器

正面

正面尺寸:	Ø 18 mm
正面形式:	圆形

安装

设计:	凸起的
安装类型:	面板安装

电气特性

开关电压和电流:	100 mA at 42 VAC/VDC
耐电强度:	2500 VAC, 50 Hz, 所有端子与地之间1 min, 根据 IEC 61058-1, 部分 15

机械特性

端子:	插入式端子, 2.8 x 0.5 mm
拧紧力矩:	固定 最大 0.5 Nm
重量:	0.004 kg

环境条件

正面IP等级:	IP65，符合DIN EN 60529标准
工作温度:	– 25 °C … + 55 °C, 作为一个块状物安装，确保热量可以自由散发
储存温度:	– 40 °C … + 85 °C
抗冲击能力:	10 … 500 Hz, 振幅 1.5 mm p-p 根据 IEC 60068-2-6

证书

REACH:	REACH compliant
RoHS:	RoHS compliant

其他

简述:	操作器, Ø 18 mm, 圆形, 插入式端子, 2.8 x 0.5 mm, IP65，符合DIN EN 60529标准
内部尺寸:	Ø 15,8 mm
外壳颜色:	黑色

接线图:

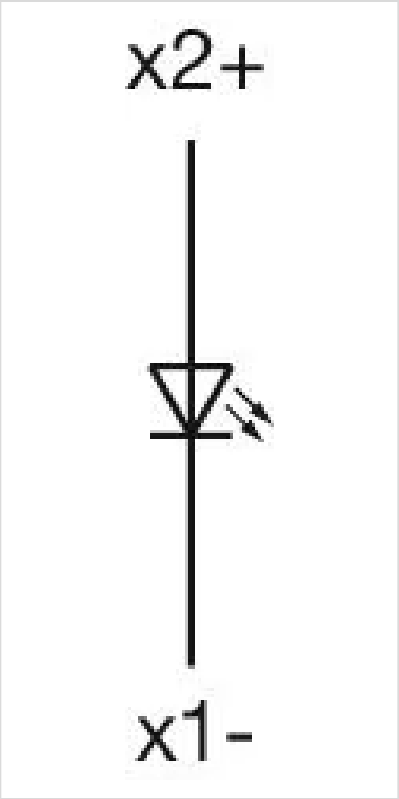

安装开孔:

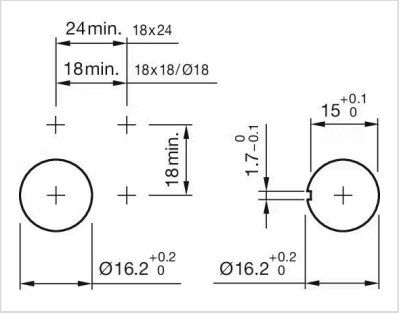

外形尺寸:

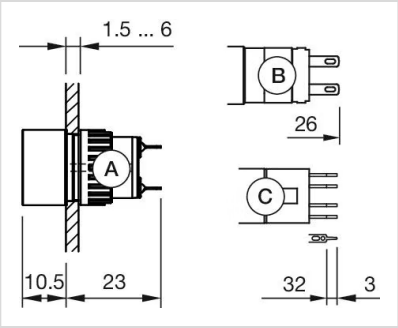

A = 焊接端子
B = 插入式端子 2.8 mm x 0.5 mm
C = 通用端子 2.0 mm x 0.5 mm