Your Expert Partner for **Human Machine Interfaces**

操作器

51-
051.006F

https://www.eao.com/p/51-051.006F

您的产品:

51-051.006F
操作器

安装

设计:	平面的
安装类型:	面板安装

电气特性

开关电压和电流:	100 mA at 42 VAC/VDC
开关额定值:	
耐电强度:	2500 VAC, 50 Hz, 所有端子与地之间1 min, 根据 IEC 61058-1, 部分 15

机械特性

端子:	通用端子, 2 x 0.5 mm
拧紧力矩:	固定 最大 0.5 Nm
连接细节 **1**:	通用端子允许这些单元安装在PCB上。这些端子也可用作焊接或插入式端子。对于这些端子，我们也可提供基座，当焊接到板上时，可使开关能够插进去。
重量:	0.005 kg

环境条件

正面**IP**等级:	IP65，符合DIN EN 60529标准
工作温度:	– 25 °C … + 55 °C, 作为一个块状物安装，确保热量可以自由散发
储存温度:	– 40 °C … + 85 °C
抗冲击能力:	10 … 500 Hz, 振幅 1.5 mm p-p 根据 IEC 60068-2-6

证书

REACH:	REACH compliant

RoHS: RoHS compliant

其他

简述: 操作器, 通用端子, 2 x 0.5 mm, IP65 , 符合DIN EN 60529标准

外壳颜色: 黑色

接线图:

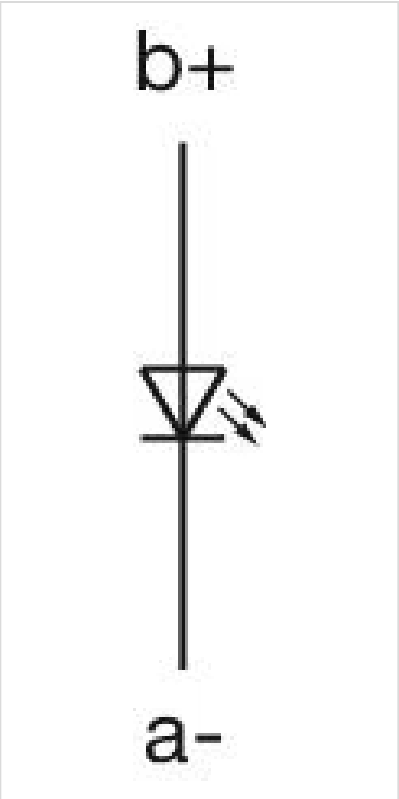

组件布局:

A = 端子（尾部）

安装开孔:

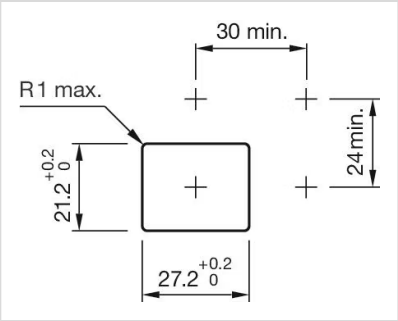

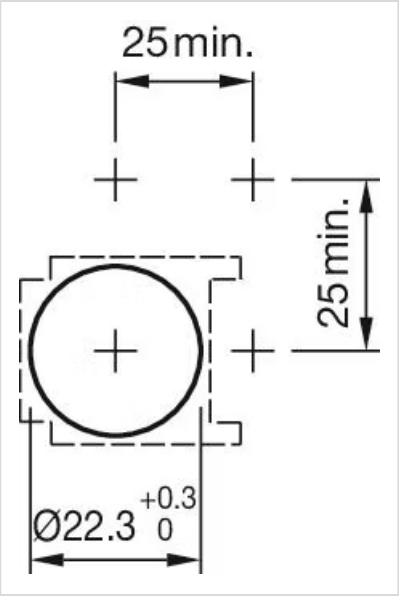

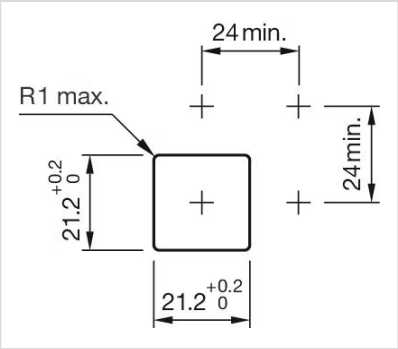

外形尺寸:

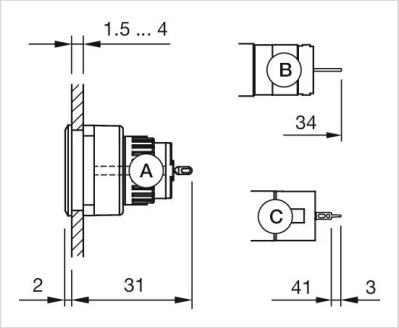

A = 焊接端子
B = 插入式端子 2.8 mm x 0.5 mm
C = 通用端子 2.0 mm x 0.5 mm