Your Expert Partner for **Human Machine Interfaces**

操作器

51-
151.022

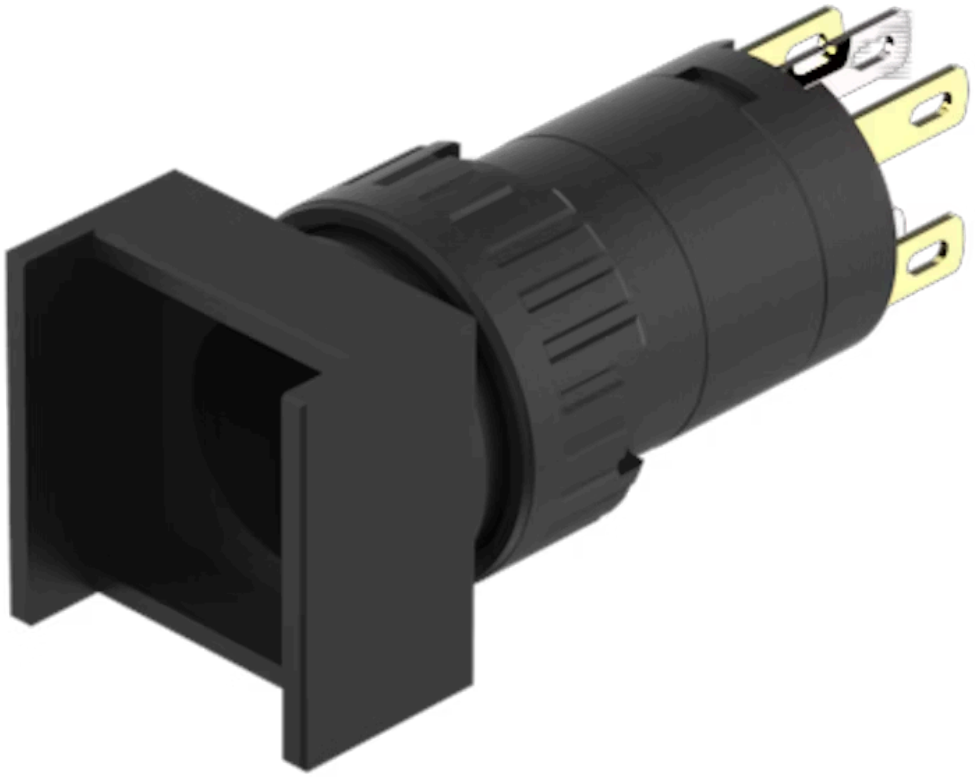

https://www.eao.com/p/51-151.022

您的产品:

51-151.022
操作器

正面

正面尺寸:	18 mm x 18 mm
正面形式:	方形
前挡圈颜色:	黑色
前挡圈材质:	塑料

安装

设计:	凸起的
安装类型:	面板安装

操作

灯罩发光:	发光

电气特性

开关电压和电流:	250 VAC, 5 A (阻性) 250 VAC, 3 A (焊接端子) 250 VAC, 2 A （感性, cos(phi) = 0.7） 125 VAC, 3 A （感性, cos(phi) = 0.7） 220 VDC, 0.1 A （感性, L:R = 30 ms） 110 VDC, 0.2 A （感性,L:R = 30 ms） 60 VDC, 0.7 A （感性, L:R = 30 ms） 24 VDC, 2 A （感性, L:R = 30 ms）
触点:	1 NC / 1 NO
额定工作电压 **Ue:**	250 VAC/DC 根据 EN IEC 60947-1
开关额定值:	250 V @ 5 A
电气寿命:	50 000 cycles of operation
耐电强度:	2500 VAC, 50 Hz, 所有端子与地之间1 min, 根据 IEC 61058-1, 部分 15

防护等级:	II
标准:	根据 EN / IEC 61058-1
热电流 **Ith:**	5 A, 根据 EN / IEC 60947-5-1 连续运行和环境温度下的最大电流，不超过引用的最大值

机械特性

端子:	插入式端子, 2.8 x 0.5 mm
触点材质:	金
开关动作:	自复位
开关系统:	快动开关元件
开关系统:	自洁, 双断快动开关系统 每个元件1个常闭1个常开
机械寿命:	2 百万次
操作力:	1,8 … 6 N, 取决于开关元件的数量
操作行程:	3 mm
拧紧力矩:	固定 最大 0.5 Nm
电线横截面面积:	带轴向插入式端子的速动开关元件，也可使用焊接端子2.8 x 0.5mm 最大电缆直径 2 ×1 mm 最大细多股导线线径2 × 0.75 mm^2 或 1 x 1.0 mm^2
重量:	0.006 kg

环境条件

正面**IP**等级:	IP65，符合DIN EN 60529标准
工作温度:	– 25 °C … + 55 °C, 作为一个块状物安装，确保热量可以自由散发
储存温度:	– 40 °C … + 85 °C
抗冲击能力:	10 … 500 Hz, 振幅 1.5 mm p-p 根据 IEC 60068-2-6
耐振动能力:	10 g ，10 Hz … 1500 Hz, 振幅 0.75 mm (正弦曲线), 根据 DIN EN 60512-4-4, DIN EN 60068-2-6
耐候性:	标准条件,根据 DIN EN 60068-2-30 变化条件,根据 DIN EN 60068-2-14

证书

标准认证:	CB (IEC 61058-1), CQC, CSA, DNV, ENEC (EN 61058-1), UL
符合标准:	CE, UKCA, 2011 / 65 / EC (RoHS), 2014 / 30 / EU (EMC), 2014 / 35 / EU (LVD)
REACH:	REACH compliant
RoHS:	

RoHS compliant

其他

简述:	操作器, 18 mm x 18 mm, 发光, 方形, 黑色, 塑料, 1 NC / 1 NO, 自复位, 插入式端子, 2.8 x 0.5 mm, IP65，符合DIN EN 60529标准
内部尺寸:	15,3 mm x 15,3 mm
外壳颜色:	黑色
最大开关单元的数量:	1

接线图:

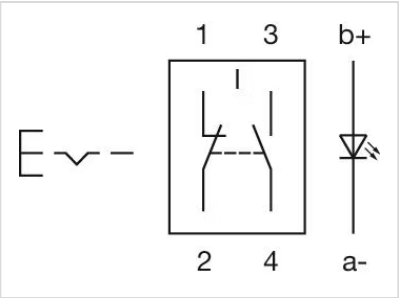

组件布局:

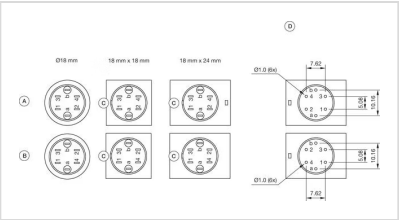

A = 通用端子（尾部）
B = 插入式端子（背面）
C = 防扭转装置
D = 孔位布置

安装开孔:

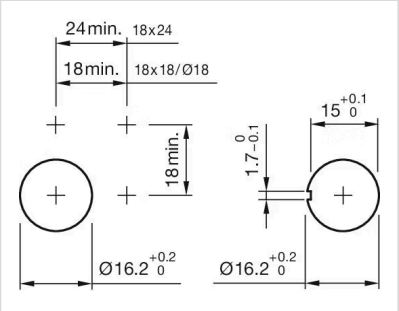

外形尺寸:

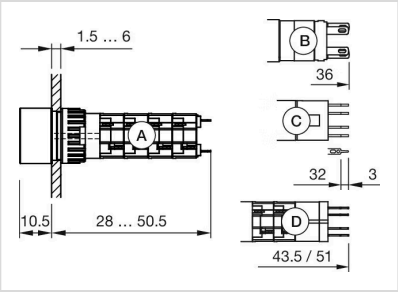

A = 焊接端子
B = 插入式端子 2.8 mm x 0.5 mm
C = 通用端子 2.0 mm x 0.5 mm
D = 通用焊接端子