Your Expert Partner for **Human Machine Interfaces**

操作器

51-
361.F22D

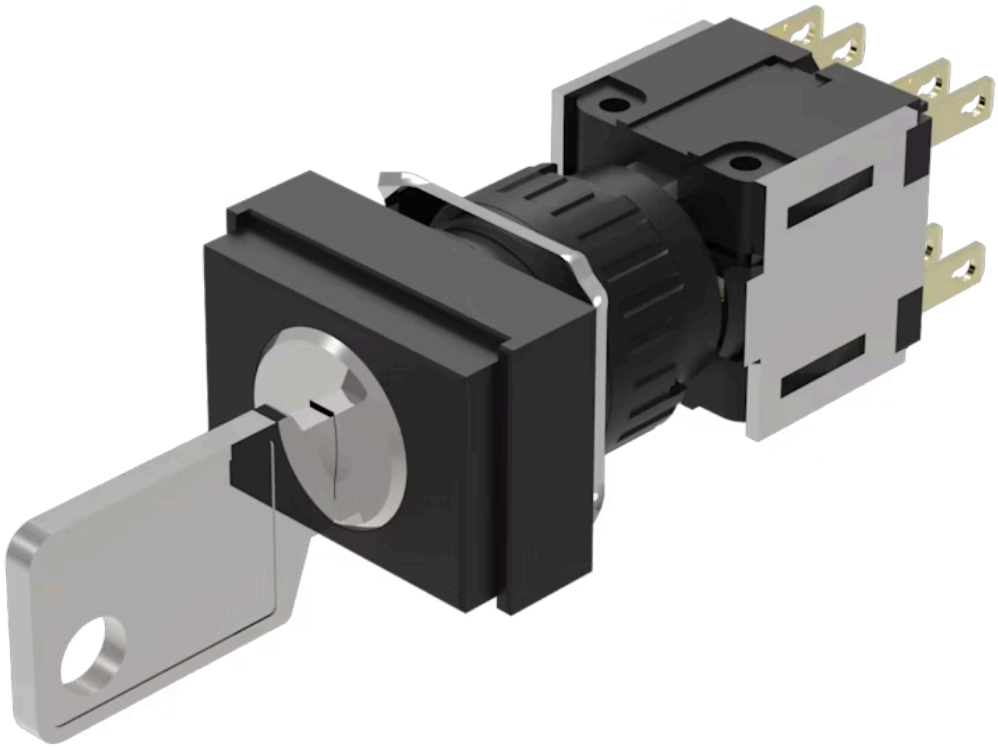

https://www.eao.com/p/51-361.F22D

您的产品:

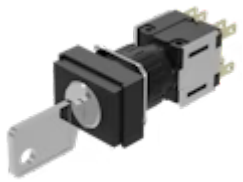

51-361.F22D
操作器

正面

正面尺寸:	24 mm x 18 mm
正面形式:	矩形

安装

设计:	凸起的
安装类型:	面板安装

电气特性

开关电压和电流:	250 VAC, 5 A (cosφ 0.75)
触点:	2 NC / 2 NO
开关额定值:	250 V @ 5 A
耐电强度:	2500 VAC, 50 Hz, 所有端子与地之间1 min, 根据 IEC 61058-1, 部分 15
静电放电（**ESD**）:	≤ 15 KV
防护等级:	II
热电流 **Ith:**	5 A, 根据 EN / IEC 60947-5-1

机械特性

端子:	插入式端子, 2.8 x 0.5 mm
触点材质:	金
开关动作:	自锁 - 复位（a） - 自锁
开关系统:	快动开关元件
开关系统:	自洁, 双断快动开关系统 每个元件2个常闭2个常开

旋转位置:	3 位置
开关角度:	90° 左 / 90° 右
机械寿命:	50 000 次
拧紧力矩:	固定 最大 0.5 Nm
电线横截面面积:	最大电线横截面 2根1毫米的电线 最大绞合电缆 2 mm x 0.75 mm^2
重量:	0.025 kg

环境条件

正面**IP**等级:	IP65，符合DIN EN 60529标准
工作温度:	– 25 °C ... + 55 °C
储存温度:	– 40 °C ... + 85 °C

证书

标准认证:	CB (IEC 61058-1), CQC, CSA, DNV, ENEC (EN 61058-1), UL
REACH:	REACH compliant
RoHS:	RoHS compliant

其他

简述:	操作器, 24 mm x 18 mm, 矩形, 2 NC / 2 NO, 自锁 - 复位（a） - 自锁, 插入式端子, 2.8 x 0.5 mm, IP65，符合DIN EN 60529标准
提示:	标准锁：DOM 311
切换位置:	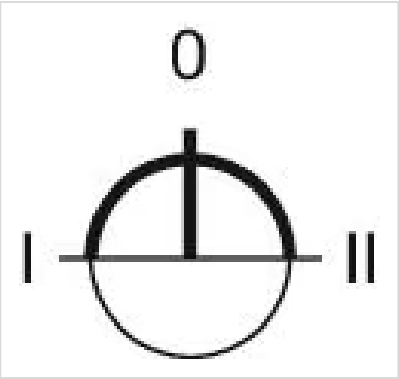

接线图:

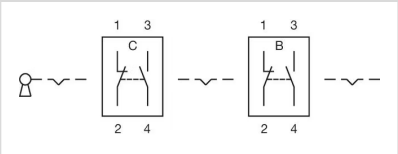
1 3
C
2 4
1 3
B
2 4

安装开孔:

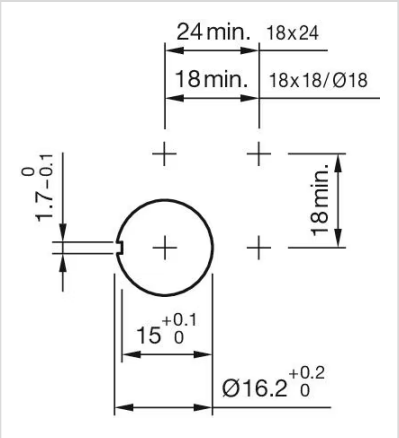
24 min.
18x24
18 min.
18x18/Ø18
1.7 0 −0.1
18 min.
15 +0.1 0
Ø16.2 +0.2 0

外形尺寸:

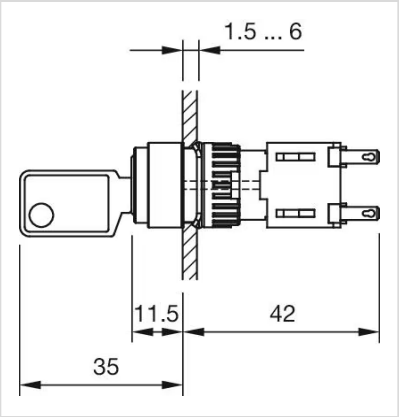
1.5 ... 6
11.5
42
35