Your Expert Partner for **Human Machine Interfaces**

操作器

61-
0020.02

https://www.eao.com/component/61-0020.02/zh/a...

您的产品:

61-0020.02
操作器

正面

正面尺寸:	18 mm
正面形式:	方形
前挡圈颜色:	黑色
前挡圈材质:	塑料

安装

安装开孔:	Ø 16 mm
安装类型:	面板安装

机械特性

端子:	插入式端子, 2.8 x 0.5 mm
拧紧力矩:	最大 0.5 Nm
重量:	0.007 kg

环境条件

IP保护:	IP40后部，符合EN IEC 60529, 正面为IP67，符合EN IEC 60529
工作温度:	– 25 °C ... + 55 °C
储存温度:	– 40 °C ... + 85 °C

证书

REACH:	REACH compliant
RoHS:	RoHS compliant

其他

简述:	操作器, Ø 16 mm, 18 mm, 方形, 黑色, 塑料, 插入式端子, 2.8 x 0.5 mm
尺寸:	18 mm x 18 mm
内部尺寸:	15,3 mm x 15,3 mm
外壳颜色:	黑色
外壳材质:	塑料,符合 UL 94 V0, 阻燃

接线图:

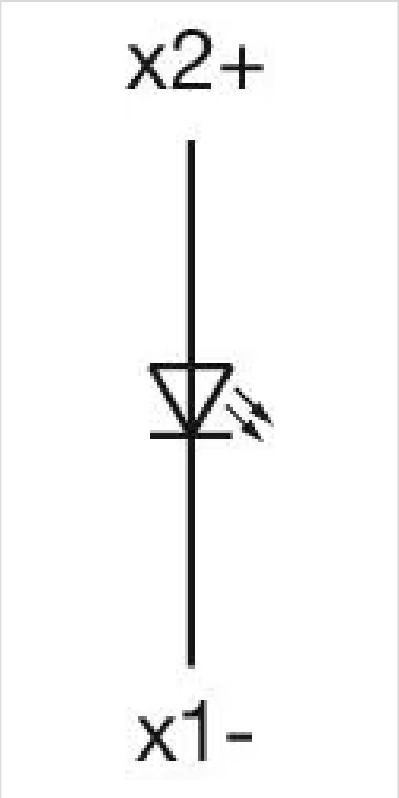

安装开孔:

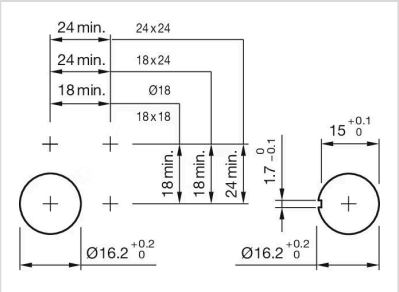

外形尺寸:

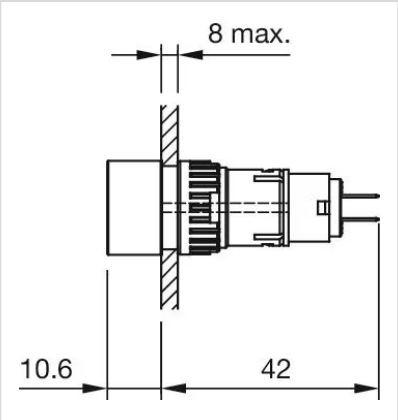
8 max.
10.6
42