Your Expert Partner for **Human Machine Interfaces**

操作器

61-
3440.4/8

https://www.eao.com/p/61-3440.4/8

您的产品:

61-3440.4/8
操作器

安装

安装类型:	面板安装

操作

灯罩颜色:	灰色
灯罩材质:	塑料
灯罩发光:	不发光的
灯罩形状:	蘑菇头
灯罩透明度:	不透明

机械特性

开关动作:	自锁
释放方式:	旋转解锁
拧紧力矩:	最大 0.5 Nm
重量:	0.02 kg

环境条件

工作温度:	– 25 °C … + 55 °C

证书

REACH:	REACH compliant
RoHS:	RoHS compliant

其他

简述:	操作器, 蘑菇头, 不发光的, 灰色, 塑料, 不透明, 自锁, 旋转解锁
外壳颜色:	灰色
外壳材质:	塑料
刻印:	箭头
产品属性:	顺时针旋转解锁

接线图:

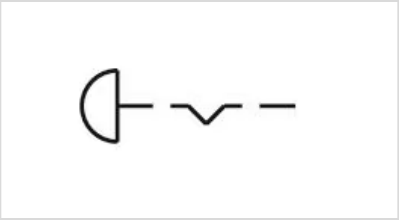

安装开孔:

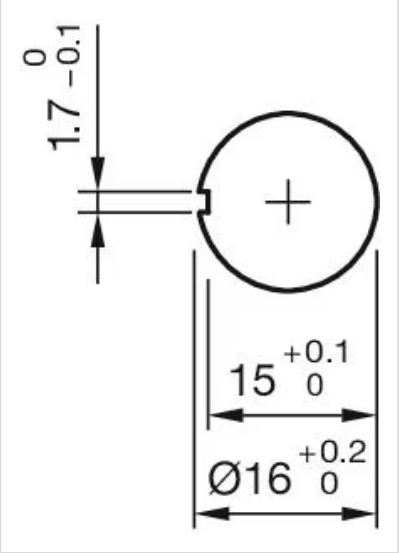

外形尺寸:

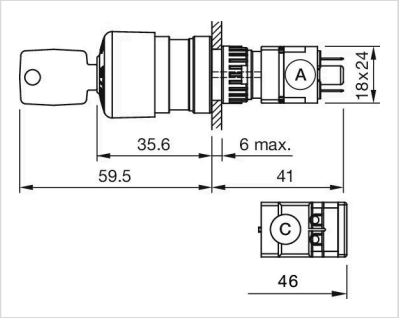

A = 插入式端子2.8 mm x 0.5 mm
C = 螺钉端子