Your Expert Partner for **Human Machine Interfaces**

操作器

61-
4110.0

https://www.eao.com/component/61-4110.0/zh/ac...

您的产品:

61-4110.0
操作器

安装

安装类型:	面板安装

操作

手柄材质:	塑料
手柄形状:	短柄

机械特性

开关动作:	复位 - 自复位
旋转位置:	2位置
开关角度:	42°右
机械寿命:	>15 000次交配周期, 100 000 次
操作力:	0.025...0.1Nm 速动开关元件, 0.4 ... 0.16 Nm 慢动开关元件
操作行程:	约 42°
拧紧力矩:	最大 0.5 Nm
重量:	0.005 kg

环境条件

IP保护:	IP40后部，符合EN IEC 60529, 正面为IP67，符合EN IEC 60529
工作温度:	– 25 °C ... + 55 °C
储存温度:	– 40 °C ... + 85 °C

证书

REACH: REACH compliant

RoHS: RoHS compliant

其他

简述: 操作器, 发光可选的, 短柄, 复位 - 自复位

外壳材质: 塑料,符合 UL 94 V0, 阻燃

产品属性: 带灯

切换位置:

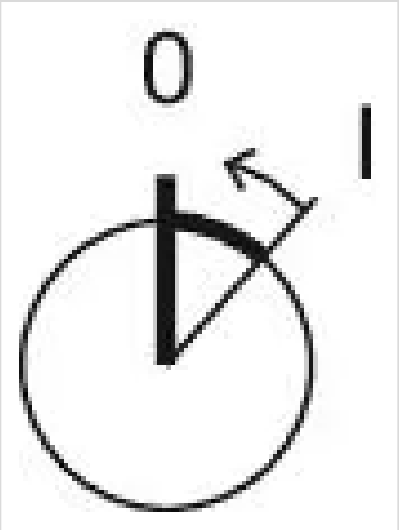

接线图:

安装开孔:

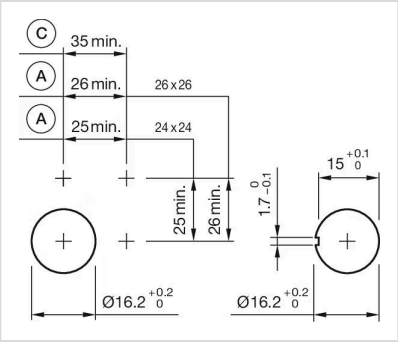

A = 焊接/插入式端子 2.8 mm x 0.5 mm
C = 螺钉端子

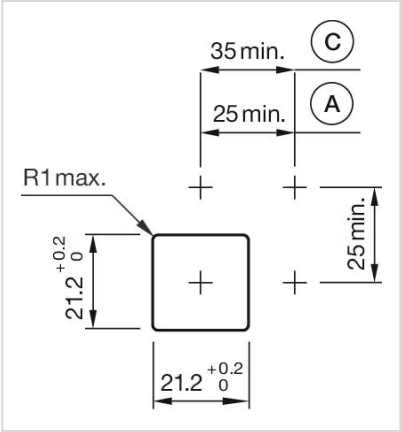

A = 焊接/插入式端子 2.8 mm x 0.5 mm
C = 螺钉端子

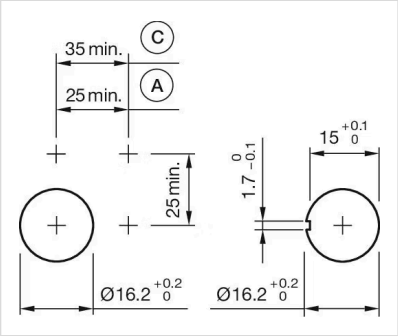

A = 焊接/插入式端子 2.8 mm x 0.5 mm
C = 螺钉端子

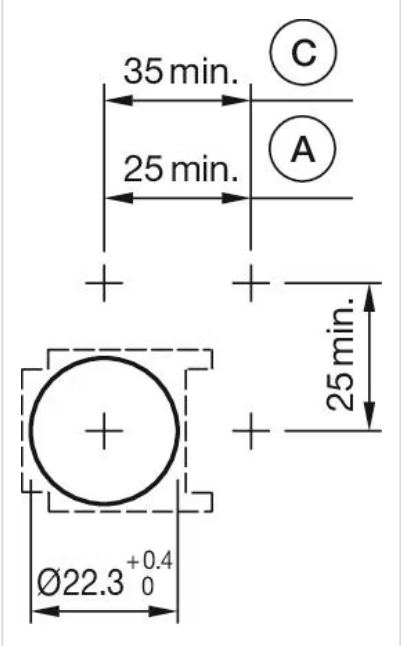

A = 焊接/插入式端子 2.8 mm x 0.5 mm
C = 螺钉端子

外形尺寸:

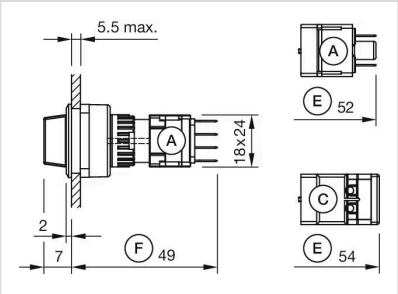

A = 插入式端子2.8 mm x 0.5 mm
C = 螺钉端子
E = 慢速开关元件
F = 快动开关元件

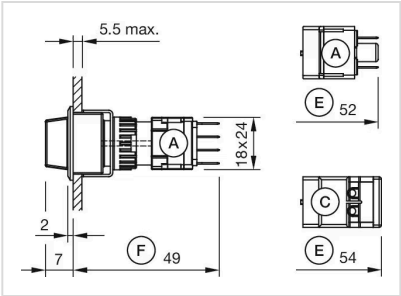

A = 插入式端子2.8 mm x 0.5 mm
C = 螺钉端子
E = 慢速开关元件
F = 快动开关元件

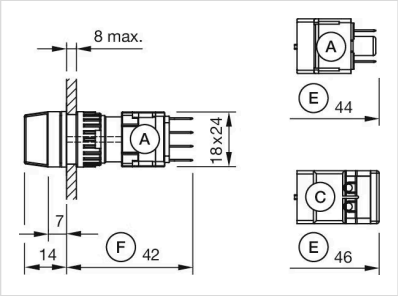

A = 插入式端子2.8 mm x 0.5 mm
C = 螺钉端子
E = 慢速开关元件
F = 快动开关元件

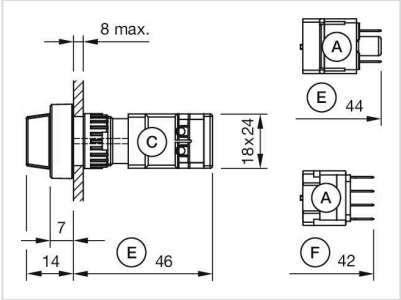

A = 插入式端子2.8 mm x 0.5 mm
C = 螺钉端子
E = 慢速开关元件
F = 快动开关元件