Your Expert Partner for **Human Machine Interfaces**

操作器

61-
6451.4277

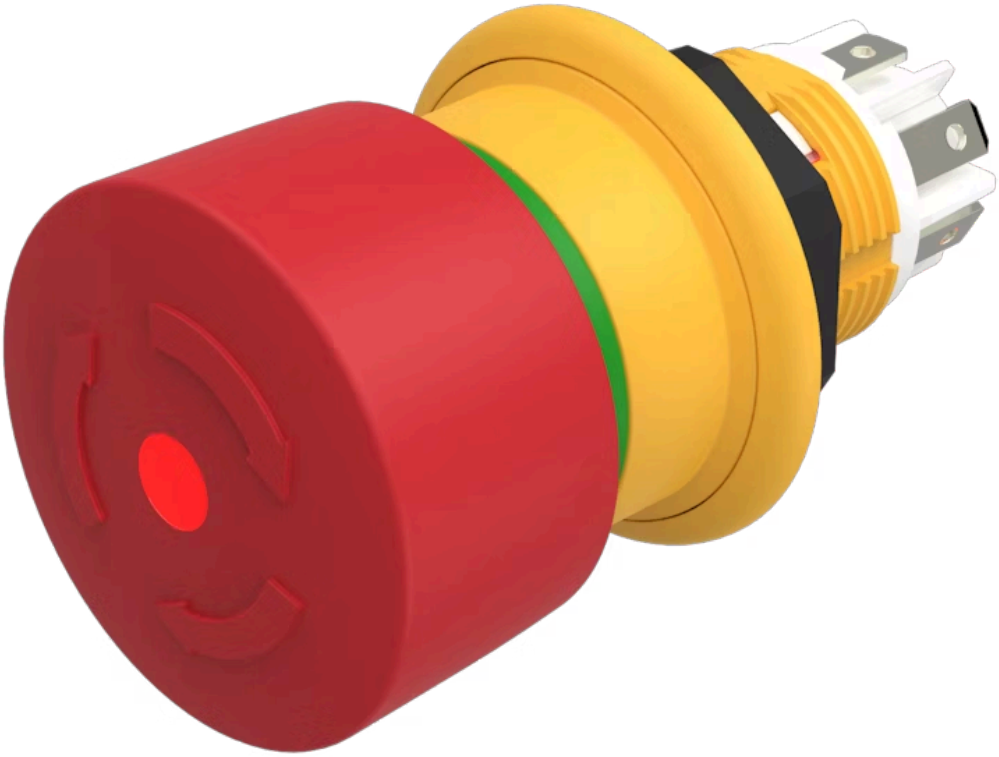

https://www.eao.com/p/61-6451.4277

您的产品:

61-6451.4277
操作器

正面

正面尺寸:	Ø 27 mm
正面形式:	圆形

安装

安装类型:	面板安装

操作

灯罩颜色:	红色
灯罩材质:	塑料
灯罩发光:	发光
灯罩形状:	蘑菇头
颜色:	红色

电气特性

开关电压和电流:	交流电使用类别AC-15 (EN IEC 60947-5-1) 电压 50 VAC 电流 0,2 A 使用类别 DC-13 (EN IEC 60947-5-1) 电压 50 VDC 电流 0,2 A
触点:	1 NC / 1 NO
触点电阻:	At 20 mV, 100 mA (IEC 60512-2-1)绝缘电阻 2 MΩ 开触点间 7 MΩ 与面板间 (DIN IEC 60512-3-1)
工作电压:	6 - 32 V DC
额定工作电压 **Ue:**	50 VAC / DC 根据 EN IEC 60947-1

额定耐冲击电压:	0,5 kV, 根据 EN / IEC 60947-1
额定绝缘电压 Ui:	250 VAC/DC 根据 EN IEC 60947-1
额定电流短路:	1 000 A, 短路设备类型2 A gG (EN 60947-5-1)
建议的最小工作参数:	电压 1 VAC/DC 电流 1 mA
开关额定值:	50 V AC/DC @ 0,2 A
电气寿命:	≥ 20 000 次
耐电强度:	500 VAC, 50 Hz, 1 min, (DIN IEC 60512-2)
过电压类别:	II, 根据 EN / IEC 60947-1
污染等级:	3,根据 EN IEC 60947-1
标准:	根据 EN 60947-5-1, EN 60947-5-5, DIN EN ISO 13850, EN IEC 60204
热电流 Ith:	0.5 A (EN IEC 60947-5-1 /连续工作时最大电流+ 55度)

机械特性

端子:	插入式端子, 2.8 x 0.5 mm
开关动作:	自锁
释放方式:	旋转解锁
机械寿命:	≥ 20 000 次
操作力:	30 N ±4 N
操作行程:	4.2 mm
拧紧力矩:	最大 0.8 Nm
重量:	0.02 kg

环境条件

IP保护:	正面为IP67，符合EN IEC 60529/A1:2010-04标准, IP69K正面，符合EN IEC 60529/A1:2010-04标准, 面板表面粗糙度Ra1.6
IK保护:	IK06
工作温度:	– 25 °C … + 55 °C
储存温度:	– 40 °C … + 85 °C
抗冲击能力:	最大 150 m / s^2, 脉宽 11 ms, 3轴 (半正弦曲 EN IEC 60068-2-27)
耐振动能力:	最大 100 m / s^2 ， 10 Hz … 500 Hz, 20 次, 3轴 (正弦曲线 EN IEC 60068-2-6)
耐候性:	恒温, 56 d, + 40 °C/93 %相对湿度, 根据 EN IEC 60068-2-78 干热:96小时，+65°C，根据EN IEC 60068-2-2

低温:96小时，-25°C(根据EN IEC 60068-2-1)紫外线测试，56天(EN 60068-2-5:1999)

证书

标准认证:	CB (EN 60947), UL NISD (cULus, UL EU) LISTED E-File-Nr.: E341760
符合标准:	CE, UKCA
REACH:	REACH compliant
RoHS:	RoHS compliant

其他

简述:	操作器, Ø 27 mm, 蘑菇头, 发光, 红色, 塑料, 圆形, 1 NC / 1 NO, 自锁, 插入式端子, 2.8 x 0.5 mm, 旋转解锁, 红色
照明种类:	LED带极性反转保护
尺寸:	Ø 27 mm
提示:	根据DIN EN ISO 13850和EN 60204-1应用,密封件零件号61-9900,防扭环，编号51-910,固定螺母编号51-991,插入式端子 2.8 mm x 0.5 mm (可焊接, 无UL认证),1 … < 4 mm 带防旋转环,最大 6 mm 不带防旋转环

接线图:

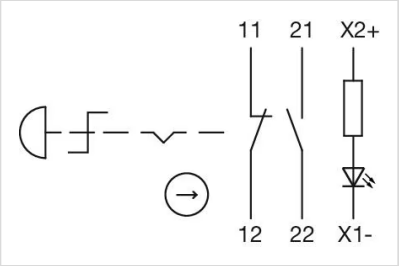

组件布局:

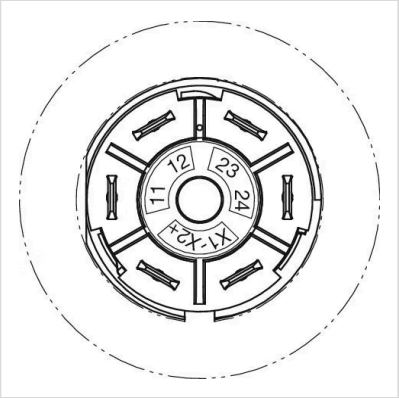

安装开孔:

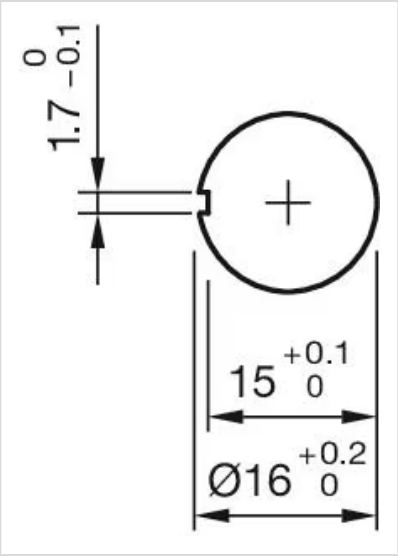
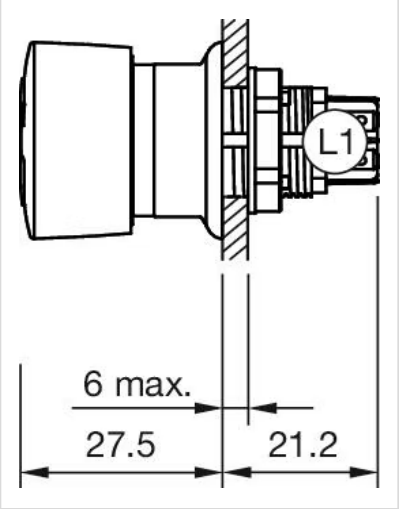
外形尺寸: